LÚPIN

EJEMPLAR LEY 11.723

LA REVISTA DE LAS COSITAS ÚTILES

Nº 374 $ 2.- año XXXI

"LUCHA ECOLÓGICA" con Richo, Gordi y Bubi

DRAGÓN

motor a goma

SUPRESOR DE RUIDO ESTEREO

BALANCITA

HACETE UN APLASTALATA

ELIJA, ESTUDIE y TRIUNFE

NUEVOS CURSOS ACTUALIZADOS

1 **MECANICO DE MOTORES NAFTEROS.**
Sea un profesional Mecánico.

2 **MECANICO DE MOTORES DIESEL.**
Repare motores gasoleros.

3 **ELECTRICIDAD DE CASAS.**
Haga Instalaciones y Electrodomésticos.

4 **ELECTRICIDAD DEL AUTOMOVIL.**
Repare Alternadores y Burros de Arranque.

5 **MECANICO EN GENERAL DEL AUTOMOVIL.**
Sea un Mecánico Integral de autos.

6 **ENCENDIDO ELECTRONICO.**
Especialícese en Encendido electrónico.

7 **BATERIA Y ALUMBRADO.**
Trabaje con Instalaciones y Baterías.

8 **AIRE ACONDICIONADO.**
Experto en Aire y Calefacción de autos.

9 **TALLER DE RADIADORES.**
Sea un experto en Radiadores.

10 **AERODINAMICA, CHAPA Y PINTURA.**
Aprenda Aderodinámia y Chapistería.

11 **CERRAJERIA DEL AUTOMOTOR.**
Sea un experto Cerrajero de Autos.

12 **LUBRICACION Y ENGRASE.**
Instale su propio Lubricentro en su casa.

13 **EMBRAGUE Y CAJAS DE VELOCIDADES.**
Dedíquese a reparar Cajas y Embragues.

14 **INYECCION DE NAFTA.**
Sea un Especialista en Inyectores.

15 **ALINEACION Y DIRECCION.**
Capacítese en Alineación y Tren delantero.

16 **SUSPENSION Y AMORTIGUACION.**
Arregle Amortiguadores, Espirales y Suspensiones.

17 **CARBURACION Y AFINACION.**
Sea un especialista en Carburadores y Afinados.

18 **MECANICO DE FRENOS.**
Repare Frenos de Automotores.

19 **MOTORES DE COMPETICION.**
Especialícese y Prepare Autos para Correr.

20 **SOLDADURA ELECTRICA Y AUTOGENA.**
Sea un Profesional Soldador.

21 **TRACTORES Y MAQUINAS AGRICOLAS.**
Repare Tractores y Maquinarias.

22 **MOTOS DE CARRERAS.**
Prepare Motos para correr.

23 **DOBLE TRACCION (4x4).**
Especialícese en Todoterrenos y repare Jeeps.

24 **MECANICO DE MOTOS.**
Sea Mecánico de Motos de 2 y 4 tiempos.

25 **BOMBAS DIESEL.**
Sea un Bombista Gasolero experto.

26 **CAJAS AUTOMATICAS Y DIFERENCIALES.**
Repare Cajas Automáticas y Diferenciales.

27 **MOTORES TURBO.**
Prepare Motos para correr.

En su Casa y por Correo
Sin detener sus ocupaciones

GRATIS!!! RECIBE AL INSCRIBIRSE UN JUEGO DE HERRAMIENTAS PARA PODER TRABAJAR, REALIZAR PRACTICAS Y EFECTUAR REPARACIONES

PIDA INFORMES GRATIS Y SIN COMPROMISO

IMA

Escuelas Técnicas I M A
Casilla 2763 - Correo Central
(1000) Buenos Aires - Argentina

NOMBRE: _____

DIRECCION: _____

LOCALIDAD: _____

COD. POSTAL: _____

PROVINCIA: _____

CURSO (ELIJA SOLO UNO) _____

AGREGUE $ 1 en estampilla para gasto de envío

LÚPIN
Nº 374 año XXXI
director H. Sídoli

PURAPINTA

CAMOUFLAGE

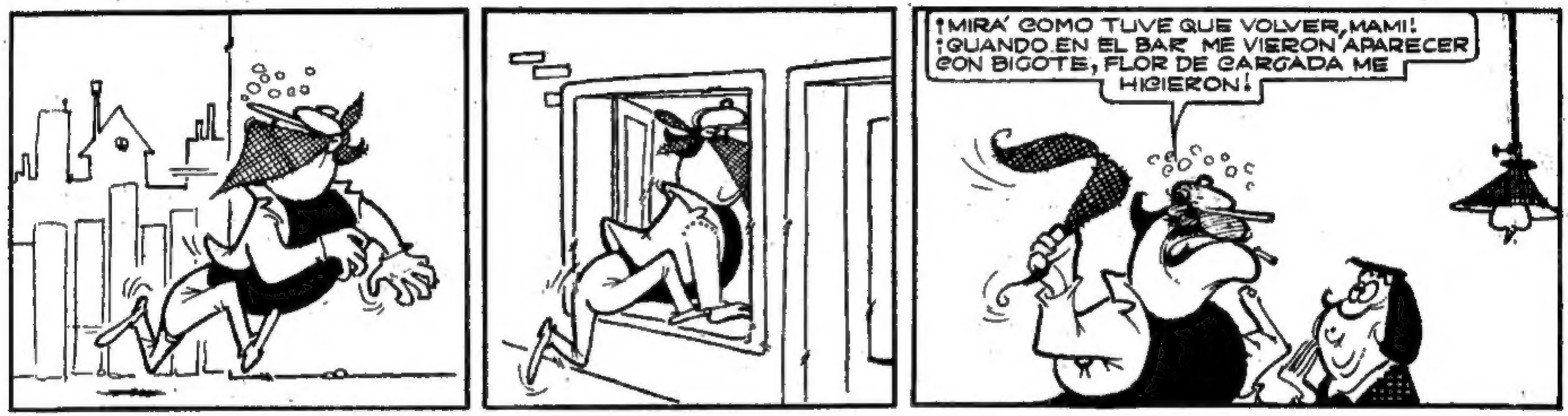

VENGANZA

RESORTE

el ayudante del PROFE

por DOL

"BARRILETE AUTÓNOMO SIN COLA NI HILO"

¡CUÍDEMELO, PROFESOR! ESTOS CHICOS DE LA ERA ESPACIAL VIVEN TRASTORNADOS POR LOS MALOS EJEMPLOS DE ESOS FILMS EXTRANJEROS QUE ENTRAN EN LAS CASAS A TRAVÉS DE LA TV POR CABLE...

¡NO SE PREOCUPE, SEÑORA, SE LO DEVOLVERÉ SANO

PROFE ¿POR QUÉ TENEMOS QUE IR TAN LEJOS A PROBAR ESO?

PARA ALEJARNOS DE LAS INTERFERENCIAS QUE SE PRODUCEN EN LAS CIUDADES

?

¿Y QUÉ PIENSA CAPTAR CON ESE RADIO-TELESCOPIO?..

TRATARÉ DE RECIBIR LAS ONDAS ELECTRO-MAGNÉTICAS DE LAS NUBES DE HIDRÓGENO DEL ESPACIO INTERGALÁCTICO

¡JEFE! ¿VIÓ QUIÉN PASÓ EN ESE COCHE?

SÍ, EL PROFESOR ¿Y QUÉ HAY CON ESO?..

CHORIPZOS TIBIOS

JAMÁS FUMO

TOME MATE COCIDO CON CHORIPZOS

BEBA MÁS LECHE

¿ACASO USTED NO SABE QUE CUANDO EL PROFESOR SALE CON EL ANTEOJUDO DEL AYUDANTE LO HACE PARA PROBAR ALGÚN INVENTO?

¡TENÉS RAZÓN, CARA DE TOMATE!

LOS SEGUIREMOS Y TRATAREMOS DE APODERARNOS DE LO QUE HAYA HECHO ¡VAMOS!

BAR

SUERTE QUE YO ME ANIVÉ A TIEMPO ¿NO, JEFE?

SÍ, CARA DE TOMATE, SI CONSEGUIMOS VENDER ESE INVENTO TE DARÉ EL CINCO POR CIENTO

¡EH! ¡JEFE, YO FUI EL QUE LOS VI!..

SÍ, PERO YO SOY EL JEFE ¡Y NO DISCUTAMOS MÁS! A VER SI LOS PIERDO DE VISTA... TOMARON POR AQUEL CAMINO SOLITARIO

ESTE LUGAR ME PARECE IDEAL, AQUÍ NO RECIBIRÉ TANTA ESTÁTICA

Y YO PODRÉ DAR UN VUELITO EN MI APARATO

AYÚDAME A DESPLEGAR EL REFLECTOR PARABÓLICO DE LA ANTENA

POR FAVOR, HÁGALO USTED SÓLO, PROFE YO ESTOY ANSIOSO POR PROBAR MI BARRILETE

BIEN, ANDA Y SÁCATE EL GUSTO AUNQUE NO CREO QUE VUELES

NUNCA TIENE FE EN MIS APARATOS... LE DEMOSTRARÉ LO CONTRARIO

?

SUBIRÉ A ESTE ÁRBOL Y ME ARROJARÉ DESDE AHÍ

TRES... DOS... UNO ¡ALLÁ VOY!

PRICH!

SLUMP

¡QUÉ GOLPE! TENDRÉ QUE PROBAR DE OTRA FORMA

JA JUA KUA

MENOS MAL QUE NO SE DESTROZÓ LA TELA

PROBARÉ SALTANDO DESDE AQUELLA BARRANQUITA... CORRERÉ CONTRA EL VIENTO...

AHORA UN SALTITO ¡UP!

CREO QUE LO LOGRÉ, YA ESTOY PLANEANDO

¡ZUUBZ!!

¿Y AHORA QUE ME DICE, PROFE?

EH!

¡RESORTE! BAJA INMEDIATAMENTE, ¡PROMETÍ A TU MAMÁ LLEVARTE ÍNTEGRO DE VUELTA!

¡OH! ¡CARA DE TOMATE, ESE DEBE SER EL INVENTO QUE HAN VENIDO A PROBAR!

¿CÓMO HAREMOS PARA APODERARNOS DE EL?..

MUY FÁCIL, EN CUANTO SE DESCUIDEN TE LO COLOCAS Y SALES VOLANDO

¿PERO USTED CREE QUE YO PODRÉ HACER ESO?..

TIENES QUE HACERLO, YO TE ESPERARÉ EN EL COCHE

OBSERVE QUE ATERRIZAJE PERFECTO, PROFE

¿LO HICE BIEN, NO?

SÍ, PERO NO VUELVAS A INTENTARLO

¡PROFE, PERO SI NO ME OCURRIÓ NADA!

ES QUE NO QUIERO QUE CORRAS RIESGOS INÚTILES

JEFE, MIRE ESOS APARATOS ¿PARA QUÉ SERÁN?..

¡MMH! ¡CON ESTO DEBEN CONTROLAR CON MICROONDAS AL APARATO VOLADOR

ENTONCES TENDREMOS QUE LLEVARNOS ESTO TAMBIÉN

SÍ, YO ME OCUPARÉ DE ESO MIENTRAS VOS EN CUANTO SE DESCUIDEN SALIS VOLANDO CON EL OTRO APARATO

¡PERO YO NO PUEDO VOLAR! ¡ME MAREO FACILMENTE!

¡SIRVE PARA ALGO, CARA DE TOMATE, RECUERDA QUE VAS PRENDIDO CON UN CINCO POR CIENTO EN ESTE NEGOCIO!..

¡EH! ¡DEJE MI ANTENA! ¿ADÓNDE LA LLEVA?..

ESO NO TE INTERESA, VIEJITO INVENTOR ¡ARRIBA LAS PATITAS!

!

APROVECHARÉ QUE EL CHICO SE ALEJÓ PARA COLOCARME ESAS ALITAS ¡GULP! ME TIEMBLAN LAS PIERNAS DE SÓLO PENSAR QUE VOY A VOLAR

¡POR MÁS QUE BATO LAS ALAS NO LOGRO ELEVARME! CORRERÉ UN POCO A VER SI LO LOGRO

¡EH! ¿QUÉ HACE CON MI "BARRILETE AUTÓNOMO SIN COLA NI HILO"?!! ¡CUIDADO!..

¡OH! NO SUPO INCLINAR LAS ALAS AL EFECTUAR EL SALTO

PUM

¡ARRIBA LAS MANOS!.. LLEVA ESO AL ALTO, CARA DE TOMATE

!?

NO ME DESTROCEN ESE MODELO ¡ME COSTO MUCHO!..

¡CÁLLATE! EN CUANTO CARGUEMOS TODO TE DEJAREMOS EN LIBERTAD

¡PROFE, PROFE! ¡SE LLEVAN SU ANTENA!..

SÍ, YA LO SÉ ¡NO PIERDAS TIEMPO Y DESÁTAME!

¿Y AHORA QUÉ HACE, PROFE? ¿PARA QUÉ DESARMA EL RECEPTOR DE SU RADIO TELESCOPIO?

HARÉ UN TRASMISOR, AYÚDAME, SÁCALE EL PARLANTE A LA RADIO DEL COCHE, LO USAREMOS DE MICRÓFONO

CLIT!

PLUK!

¡USTED SI QUE SABE, PROFE! ¡ARMA UN TRASMISOR SIN NECESIDAD DE PLANITO!..

DAME ESE PARLANTE

HOLA, HOLA LLAMADO A ALGÚN COCHE PATRULLERO QUE SE ENCUENTRE ENTRE EL CRUCE DE CAMINOS DE FLORENCIO VARELA Y EL PARQUE PEREYRA, ¡HEMOS SIDO ASALTADOS!

!?

HOLA, HOLA, CAPTADO EL MENSAJE, DEME MAS DETALLES, CAMBIO...

HUYEN EN UN COCHE BLANCO CHAPA CE-CERO-DOS-DOS SEIS-NUEVE-UNO...

CREO QUE LO HICIMOS A TIEMPO, CAPTARON NUESTRO LLAMADO

ES COMO DICE, MI TÍO EL POETA, ESTE MUNDO ESTÁ DOMINADO POR LA ELECTRÓNICA

¡ALLÁ VIENEN! DÉLE LA VOZ DE ALTO
POLICIA LOCAL
¡NO NOS DEJAREMOS ALCANZAR! LE DARÉ PATA A FONDO
¡CUIDADO, JEFE! RECUERDE QUE EL SÁBADO QUIERO IR AL CINE CON LULÚ...
LES PERFORARÉ LOS NEUMÁTICOS ASÍ APRENDERÁN A RESPETAR A LA AUTORIDAD
RAT-TAT-TAP
POLICIA LOCAL BS
BAMP!
¡CUIDADO, JEFE!
REMALDICIÓN NOS DEJARON SIN GOMAS... DEJAME EXPLICARLES A MÍ... NO ABRAS EL PICO, CARA DE TOMATE
CROMPCH!
CLINCH!
...ESTE... RESULTA QUE IBAMOS APURADOS A UN BAILE DE MÁSCARAS, MUÉSTRALES LAS ALITAS DE TU DISFRAZ DE ANGELITO...
¡MIENTEN! HEMOS RECIBIDO UN MENSAJE RADIAL Y SABEMOS TODO ¡QUEDAN DETENIDOS!
GRACIAS A QUE SE CONFUNDIERON CON TU INVENTO NO SE LLEVARON MI RECEPTOR QUE NOS SIRVIÓ PARA HACER EL TRASMISOR
QUIERE DECIR QUE MI INVENTO SALVÓ AL SUYO...
FIN

PASAPORTE VISA

RUMBO A LAS ESTRELLAS...

con WHITTALL HOBBIES

M 31
PLANETARIO
EN VARIOS
TAMAÑOS Y
AUMENTOS

¡consultá por las ofertas de NAVIDAD!

- LLEGARON LOS NUEVOS TELESCOPIOS "STARFINDERS" Y SCHMIDT CASSEGRAIN de MEADE INSTRUMENTS CORPORATION USA.
- ACCESORIOS NACIONALES E IMPORTADOS PARA TELESCOPIOS.
- KIT PARA ARMAR, ESPEJOS Y PIEZAS SUELTAS, TODA LA LINEA TASCO Y TODO LO NECESARIO PARA TU TELESCOPIO.

SCHMIDT-CASSEGRAIN

¡COMPRE con TARJETA VISA desde su CASA!
y todo en cuotas.

ENVIOS AL INTERIOR

WHITTALL HOBBIES

CARABOBO 291 TEMPERLEY BS. AS.

☎ 292~9224

AL FEÑIQUE

"EL REY Y TERROR DEL HAMPA"

PRONTUARIO
Gangster o policía o ratos perdidos no es ni mas ni menos que un producto del submundo de los tumultuosos años veinte.

HOY LO VEREMOS EN :

"TARAS Y SU BARRIGA"

POR **GUERRERO**

¡QUÉ LINDA BAJADA! JUSTO DESEMBOCA EN EL PASEO COSTANERO...

¡A LA FLAUTA! ¡SE VA COMO FLECHA!

¡UIA! ¡AIA!... ¡VENGO EMBALADO Y... ¡UUUHH!...

¡UY!

¡AY!

PLAF

PER... PERDONE DON PESCADOR... NO PUDE FRENAR...

¡UGH!...

¡PEDAZO DE INÚTIL! ¡ME TENDRÁ QUE PAGAR LOS DAÑOS!

FUÉ SIN QUERER...

¡ARRIBA! ¡TENDRÁ QUE ACOMPAÑARME! ESTE HOMBRE TIENE RAZÓN

¡¿QUE HA HECHO?! ¡ME ARRUINÓ LA BICICLETA! ¡ME LA PAGA, O...

¡ZÁS, APARECIÓ EL OTRO!...

¿AJÁ? ¿TAMBIÉN ESE? ¡SU IMPRUDENCIA LE SALDRÁ CARA! ¡VAMOS!...

¡UFA!...

MIENTRAS TANTO

¿ADONDE HABRÁ IDO TARAS? SALIÓ TEMPRANO Y AÚN NO HA VUELTO...

¡Y EL PAPANATAS SABE QUE TENEMOS QUE SALIR A BUSCAR ALGÚN DINE... ¡EJEM!

ESPERE, AL, SEGURAMENTE ESTARÁ EN LA PLAYA, HABRÁ QUERIDO APROVECHAR ESTE LINDO DIA TOMANDO SOL ¡SALGO A BUSCARLO!

SI, TAL VEZ... APÚRATE...

NO LO VEO POR NINGÚN LADO... ¡OH! ¿Y ALLÁ QUE PASA?... PARECE QUE HUBO UN ACCIDENTE...

¡MALDITO SEA! ¡ESE GORDO ME ARRUINÓ LA VENTA DEL DIA!

¡YA MI UNA BICICLETA! ¡¡* * @ W...

¡ESTE... PERDON... ¿QUE HA SUCEDIDO?

¡UN IMBECIL QUE ME ALQUILÓ UNA BICICLETA PORQUE QUERIA REBAJAR LA PANZA Y ATROPELLÓ A ESTE PESCADOR!

¡OH! ¡HUM! ¿COMO ERA EL HOMBRE?

¡UN GORDO CON UNA CAMISETA RAYADA Y UN GORRITO MARINERO! ¡AHORA ESTÁ PRESO PORQUE NO TENIA DINERO PARA PAGAR LOS DAÑOS! ¡SE LO MERECE POR IDIOTA!...

¡ZÁS! ¡TARAS!

POR LAS SEÑAS ES EL, ADEMAS ESTABA PREOCUPADO POR SU GORDURA... ¡QUE LIO!... ¡LE AVISARE A AL!

Y EN LA COMISARIA

¿ASÍ QUE QUERIA BAJAR LA BARRIGA, EH?... ¡VENGA AL PATIO!...

ASI ES... SARGENTO... ESO FUÉ TODO...

...ME LO TIENE A PAN Y AGUA Y CUANDO TERMINE DE CORRER ME LO HACE LIMPIAR TODA LA COMISARIA Y...

¡UN DOS! ¡UN DOS! ¡UN DOS!

¡UFFF!...

¡APÚRESE QUE TODAVIA TIENE QUE LAVAR EL PISO DEL DESPACHO!

¡SI, SI!... SI AL ME PUDIERA SACAR... PAGAR LA FIANZA...

¡DESPUÉS AGARRE LA ESCALERA Y ME LIMPIA TODAS LAS VENTANAS!

¿PERO COMO VA A VENIR AL A UNA COMISARÍA? ¡SI LO RECONOCEN LO DEJAN ADENTRO!

¡MÁS RÁPIDO TODAVIA QUEDA MUCHO POR HACER!

¡PUFF!...

¡POR LAS SEÑAS ES EL!! Y HASTA QUE NO PAGUE LOS DAÑOS Y LA FIANZA NO LO DEJARÁN SALIR!

¡PERO YO NO PUEDO IR!... ¿POR QUÉ NO VAS TU Y AVERIGUAS? ¡ADEMÁS APENAS TENEMOS EL DINERO JUSTO PARA LA VUELTA!...

¡POBRE TARAS! ALGO HAY QUE HACER... VOY A VER...

¡POBRE TARAS, POBRE TARAS! ¡ESE BABIECA LO ÚNICO QUE ME TRAE SIEMPRE SON PROBLEMAS!

ESA ES LA COMISARÍA... LE PREGUNTARÉ AL GUARDIA...

LO SIENTO, MUCHACHO SERÁ SU AMIGO, PERO NO SALDRÁ HASTA QUE NO ARREGLE

ERA EL NOMÁS

Y LO PEOR QUE NO TENEMOS DINERO PARA SACARLO... ¡AL FIN Y AL CABO NO HIZO NADA GRAVE!

NO QUISE DECIRLE NADA A BABY PARA NO DARLE UN MAL EJEMPLO, PERO YO SACARÉ A TARAS A MI MANERA...

THE FLEA HOTEL

HACE RATO QUE NO ENTRO EN ACCIÓN

¡OH, AL! ¿ADONDE VA? RECIÉN ESTUVE ALLÁ, ES EL, PERO NO HAY CASO DE SACARLO SIN DINERO

¡AH!.. ESTEE... SI... IBA A VER SI CONSEGUIA...

¡MAGNÍFICO... ¿VA A PEDIR PRESTADO A ALGÚN AMIGO? ¡LO ACOMPAÑO!...

¡ZAS SE ME ARRUINÓ EL PLAN!

ALGUIEN CHISTA ¿SERÁ A NOSOTROS?

¿EH?... ¿QUIEN SERÁ?...

CHIST... CHIST!...

¡HOLA BABY! ¿QUÉ ANDAS HACIENDO CON ESTE POR AQUÍ? ¿Y TARAS?...

¡MÁCHINGAN!

¡HOLA INSPECTOR!

¡QUE SUERTE! USTED ES UN ANGEL CAIDO DEL CIELO... ¡NECESITAMOS DE SU INFLUENCIA.... ESCUCHE!...

¿QUE PASA BABY?

CREO QUE ES LA PRIMERA VEZ QUE EL INSPECTOR ME DAB EN GRACIA

ESTÁ BIEN, BABY. ESTOS DOS NO SE LO MERECEN, PERO LO HARÉ POR TI, SACARÉ A TARAS Y PAGARÉ LOS DAÑOS ¡PERO EN PRESTAMO, AL! ¿EH?...

¡OH, SI, SI! ¡GRACIAS INSPECTOR!

AL RATO...

AQUÍ A LOS DETENIDOS SE LOS TRATA BIEN, INSPECTOR

SI, SI, YA VEO...

¡JÓ JÓ! ¡HAS ADELGAZADO TARAS! ¡CONSEGUISTE LO QUE QUERIAS!

SI, DESPUES DE TODO NO ME PUEDO QUEJAR...

¡JÁ JÁ! ¡SE VE QUE TE HICIERON TRASPIRAR! ¡JÁ JÁ!

GUERRERO

FIN

SALTAPONES

"EL HOMBRE PRÁCTICO"

por Dol

"LO PROBÓ BIEN LEJOS"

CARGARÉ TODO Y AL CAMPO... NILDA TIENE RAZÓN... HE HECHO DEMASIADOS LÍOS AQUÍ EN CASA

MATERIAL EN TRANSITO

CHAU, NENA, QUEDATE TRANQUILA, VOY AL CAMPO A PROBAR MI APARATO

NI ME DIJO QUE NUEVO INVENTO PONDRÁ A PRUEBA... CREAME QUE ESTOY CANSADA

¡PEOR ES MI MARIDO!.. ESTÁ SIEMPRE "ADORANDO" SU AUTO ¡ESO NO ES BUENO PARA SU SÍQUIS!..

ASOMBRARÉ A LOS CHICOS DEL "COHETÓDROMO EXPERIMENTAL" CON MI SUPERCOHETE

¡NO ACERCARSE! COSITAS PELIGROSAS

HOLA, GENTUZA AQUÍ LLEGÓ EL QUE LOS DEJARÁ CON LA BOCA ABIERTA DE ADMIRACIÓN

HOY CONCURSO TRAE TU COHETE ¡LANZALO

¡SALTAP! ¿QUÉ TRAE AHÍ? ¿PIENSA VIAJAR A MARTE EN ESO?

¡MMH!... ¿PODRÁ DESPEGAR?.. ¡ES MUY GRANDE!

CLUB

JA', JA', JA' ¿ESOS "TUBITOS" SON DE USTEDES?.. AHORA VERÁN MI OBRA

!?

!

ESTE ENORME COHETE ES A COMBUSTIBLE LÍQUIDO ¿QUÉ ME CUENTAN, CHES?..

RAKETENFLUGPLATZ

QUE NO PODRÁ COMPETIR CONTRA LOS DE LOS CHICOS, ESTÁ FUERA DE CATEGORÍA

¡UP! ¡NO IMPORTA! ME CONFORMO CON HACERLO VOLAR...

¡NO SE ACERQUEN! CARGARÉ EL OXÍGENO LÍQUIDO A -182° DE MI REFRIGERADOR ESPECIAL

ANTI FLAMA SUIT

¡QUÉ TIPO INTELIGENTE! NOS DEJÓ CHATOS... ¡ESE ES UN VERDADERO COHETE!

¡MMH! VEREMOS SI DESPEGA... NO LE TENGO CONFIANZA

¡TODOS A LOS REFUGIOS! ¡YA ESTÁ TODO LISTO!

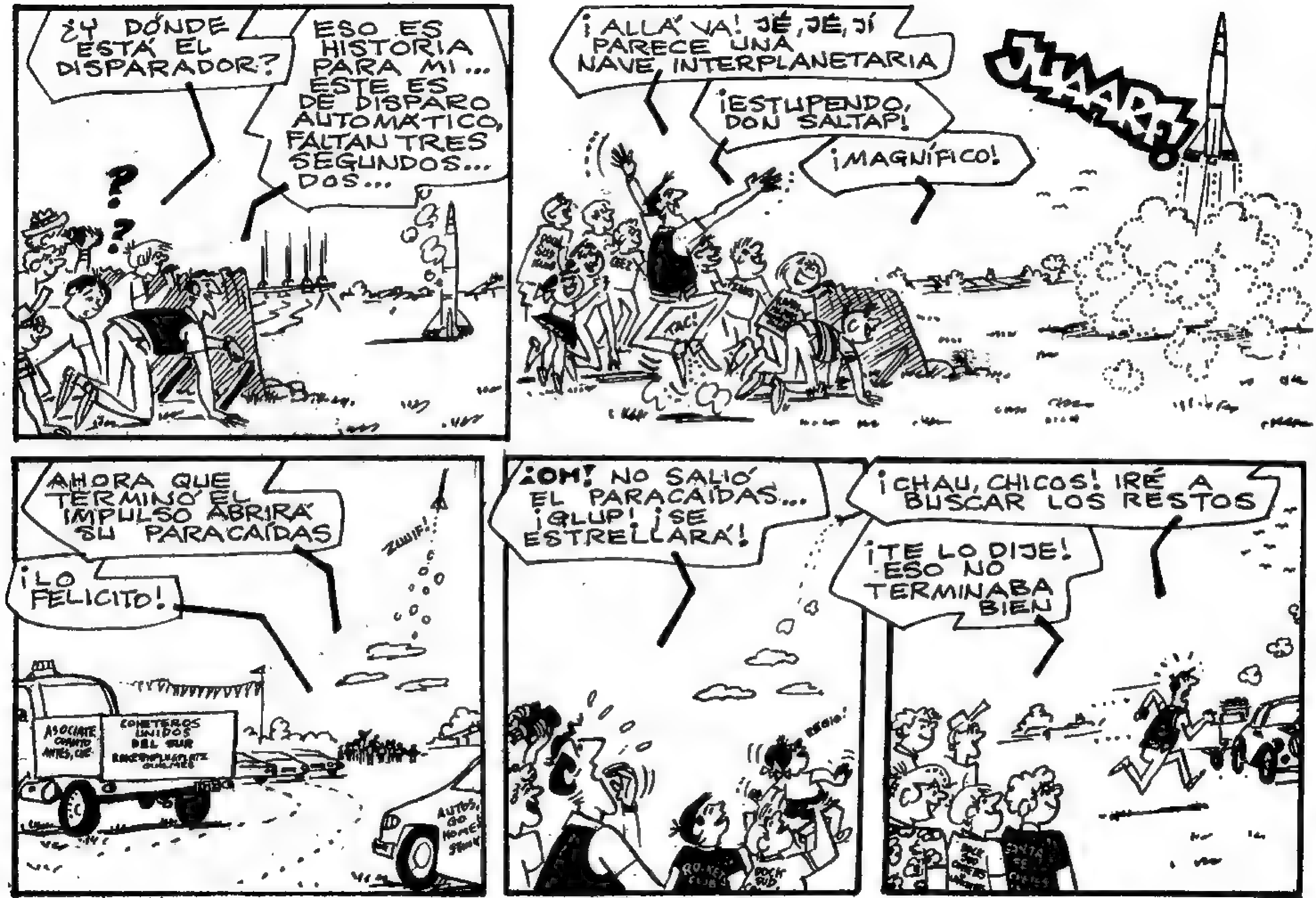
¿Y DÓNDE ESTÁ EL DISPARADOR?
ESO ES HISTORIA PARA MI... ESTE ES DE DISPARO AUTOMÁTICO, FALTAN TRES SEGUNDOS... DOS...
¡ALLÁ VA! JÉ, JÉ, JÍ PARECE UNA NAVE INTERPLANETARIA
¡ESTUPENDO, DON SALTAP!
¡MAGNÍFICO!
JUAARF!
AHORA QUE TERMINÓ EL IMPULSO ABRIRÁ SU PARACAÍDAS
¡LO FELICITO!
¡OH! NO SALIÓ EL PARACAÍDAS... ¡GLUP! ¡SE ESTRELLARÁ!
¡CHAU, CHICOS! IRÉ A BUSCAR LOS RESTOS
¡TE LO DIJE! ESO NO TERMINABA BIEN

MIENTRAS TANTO...

¡OH! ¿QUÉ ES LO QUE CAYÓ SOBRE EL LAVADERO?..

UP!

PRONK!

CHUIF!

¡NO! ¡INCREÍBLE! QUÉ SUERTE QUE ESTOY ACOSTUMBRADA A ESTOS ACCIDENTES

¡Y ESTA VEZ NO TUVO LA CULPA SU ESPOSO!

GUAU! GUAU!

¡CAYÓ JUSTO EN MI CASA! ESTA VEZ SÍ QUE PIERDO A NILDA...

¡SALTAP, ALGO CAYÓ DEL CIELO!... DEBE SER UN SATÉLITE DE LOS SOVIÉTICOS O NORTE-AMERICANOS ¡ESOS PAÍSES BÉLICOS SON EL MAL EJEMPLO DEL MUNDO!

nunca fumes, ché

COSITAS EN TRANSITO

PREFIERO TUS INVENTOS QUE NO HACEN TANTO DAÑO JI, JI, JI

SNIF

¡NO LLORES, NILDITA! ARREGLARÉ TODO... GLUP COMO SI FUESE CULPA MÍA

¡ME LA SALVÉ RASPANDO! JE JAMÁS ARREGLARÉ ALGO TAN CONTENTO ¡HE SALVADO MI PRESTIGIO FRENTE A NILDA!

FIN

los SUPLES TÉCNICOS de revista LÚPIN

TRANSISTORÍN TE INICIA EN ELECTRÓNICA (suple A)

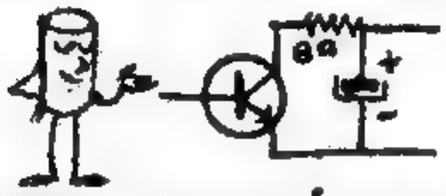

Este suplemento es indicado para los que no entienden absolutamente nada de electrónica, entre ellos podemos contar a electricistas, vendedores .y otros oficios y profesiones relacionados con ella, si toda esa gente ha utilizado este suple para tener una herramienta más, que podemos decir de un estudiante o hobbista para el que se hace más que útil ya que se encuentran explicadas todas la teorías acompañadas de prácticas con varios circuitos

PRACTICÁ ELECTRÓNICA (suple B)

Aunque se puede decir que este suple es un complemento del anterior, tiene utilidad para el que ya haya estudiado en en otras escuelas ya que los circuitos que presenta son de una utilidad más que práctica una vez armados

MÁS ELECTRÓNICA PARA PRACTICAR (suple C)

Como su nombre lo dice aquí encontramos circuitos para practicar pero un poquito más complicados, como en el caso anterior los circuitos son de gran utilidad no sólo como estudio sino en el uso en que los utilizaremos.

AEROMODELISMO

Un suple ideal para los que quieran empezar con las prácticas de este fascinante hobby que es uno de los fuertes de la revista, maquetas, U control, planeadores, avioncitos con motor a goma, el uso del motorcito .049, completan esté suple cantidad de planitos y explicaciones para que no quede ninguna duda con lo que pensamos armar.

EL SUPLE DE LA FOTOGRAFÍA

En este suple encontrarás la forma más económica de armarte tu propio laboratorio en el que también trae dibujos y explicaciones para que armes tu propia ampliadora,copiadora, fotómetros y todo lo que sea útil para divertirte con este apasionante hobby que en el futuro podrá convertirse en tu profesión.

VOS TAMBIÉN PODES DIBUJAR

En muchas profesiones el dibujo es una necesidad, podría decirse que en la vida tener la habilidad de dibujar es algo más importante de lo que uno imagina, ya te darás cuenta cuando empieces a dominar esa técnica, muchos estudiantes que están atrasados en dibujo con este curso salieron a flote y lograron 3 ó 4 puntos más ¿vos qué esperás?..

cada suple $ 7.-

incluyendo gastos de envio

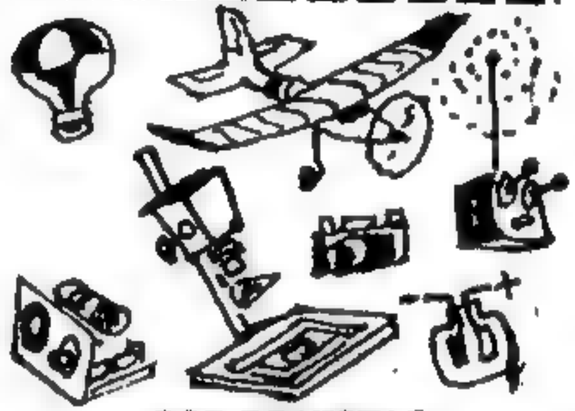

POR REVISTAS ATRASADAS PASÁ POR REDACCIÓN DE TARDE

COPIAS de PLANOS de TELESCOPIOS

TELESCOPIOS DE 3" $ 4 -
TELESCOPIOS 6" $ 4 -

ENVÍOS AL INTERIOR solamente por **GIRO POSTAL** (CORREO CENTRAL) a nombre de **"REVISTA LUPIN"**

Nunca enviar dinero dentro de la correspondencia (está prohibido y penado por ley)

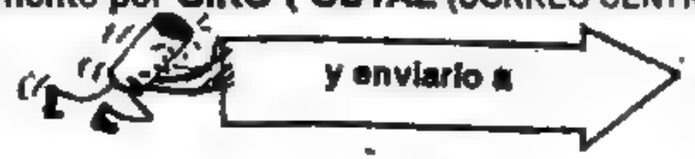

revista LUPIN Dnal. NORTE 825 3°
CAPITAL FEDERAL (1363)

MODEL BOY'S PRESENTA!!!

CONSTRUYA SU....

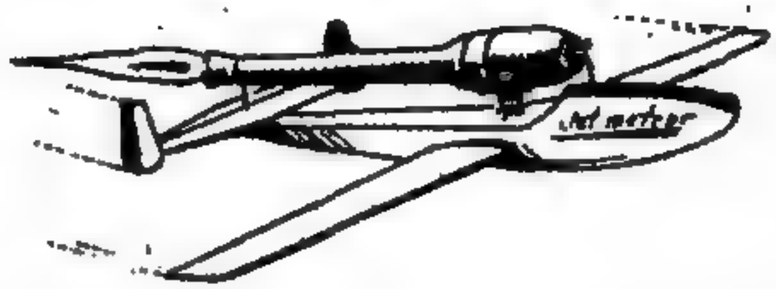

TURBINA PULSOJET MK 76
Empuje 2 Kgs. largo 545 m/m. Diam. 65 m/m.
combustible nafta, incluye plano obsequio
del JET - METEOR - U/control GIRO $ 50.-

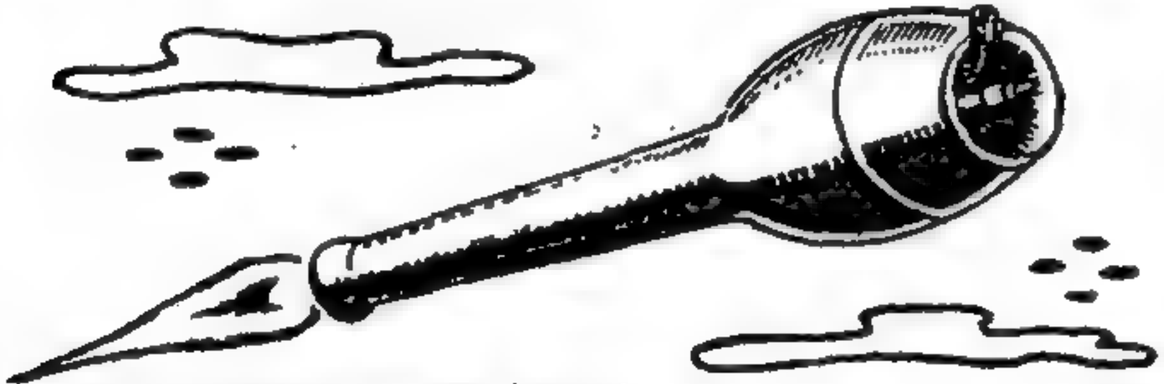

MOTOR DIESEL HS. 049 diseñó
L. H. Sparey (Inglaterra)
0,8 cc 12000 RPM - peso 60 gs. PLANOS
instrucciones ¡BAJO COSTO!
¡SIN PILAS DE ARRANQUE! GIRO $ 25.-

Incluye plano obsequio del "GORRION"
y una hélice

PLANOS "AERO PLANE"
120 planos para aeromodelismo-Navales
CATALOGO ILUSTRADO Y LISTA DE PRECIOS
U/control y R/control (Estampillas postales) $ 5.-

Construya su equipo R/C 4 canales
17 hojas con claras instrucciones
alcance 1000 mts. GIRO $ 20.-

Aprenda a volar U/Control
con los campeones!! sport, acrobacia, escala,
37 páginas 30 ilustraciones GIRO $ 20.-

Aprenda a volar R/control
compendio de la mayor cantidad de datos
e informaciones para volar modelos
R/control entrenadores, Instalaciones
motores y modelos GIRO $ 20.-

MAYOR INFORMACION TECNICA
(Estampillas postales) $ 5.-

GIRO POSTAL A NOMBRE DE
JOSE OSCAR PEREZ
CASILLA DE CORREO 32
SUCURSAL 11 BUENOS AIRES
CODIGO POSTAL 1411

UNIENDO SOGAS

Los scouts de la revista muestran aquí el mejor método para unir dos sogas ya que si las unimos con los tradicionales nudos la soga unida sólo conservará el 50% de su resistencia total, en cambio trenzándolas conservan el 95% casi el total de una cuerda sola, observen los detalles, se atan las puntas de las vueltas que se han deshechos con hilo blanco, para marcar esas ataduras con lápices de colores, en un papel ponés al lado de cada color un número para así facilitamos el trenzado,los dibujos con bastante claridad, explican todo.

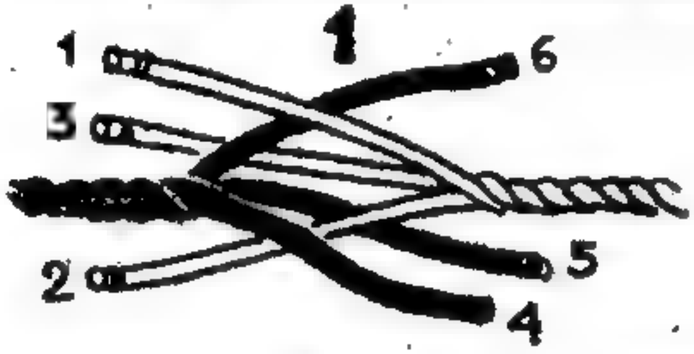

DESENVOLVER UNAS VUELTAS DE AMBAS PUNTAS

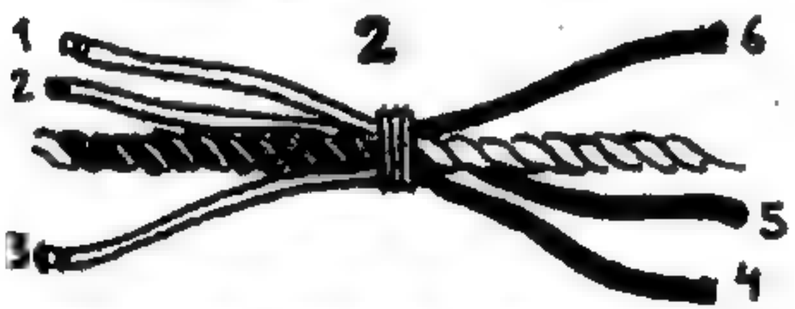

ATAR PROVISORIAMENTE EN EL CENTRO JUSTO

COMENZAR A TRENZAR PASANDO ALTERNADAMENTE...

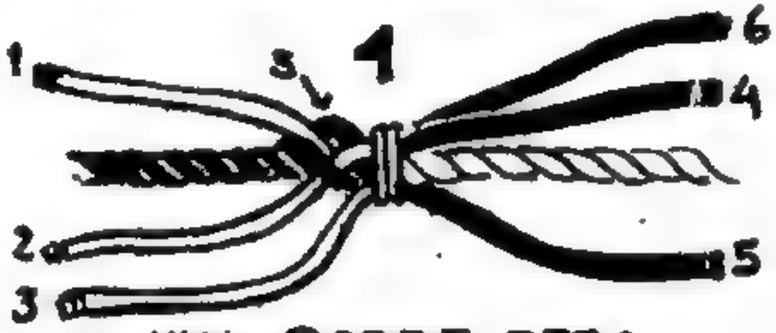

... UNA SOBRE OTRA, PERO OBSERVEN QUE EL CABO 1 PASA DEBAJO DEL 5

SE REPITE LA OPERACIÓN CON LOS CABOS 1-3-1-6

6

QUITAR LA ATADURA CENTRAL UNA VEZ TRENZADO AMBOS LADOS

MIGUEL A. FONT

Aeromodelismo

MADERA BALSA

MOTORES

AUTOMODELISMO

HOBBIES

ACCESORIOS

KITS R/C VUELO LIBRE U/C

•

Sábados y Domingos

abierto mediodía

LUNES, CERRADO

(consulte por envíos al interior)

ARIAS 2936 CASTELAR

Bs. As. (1712)

MESSERSCHMITT ME 163 B-1 A

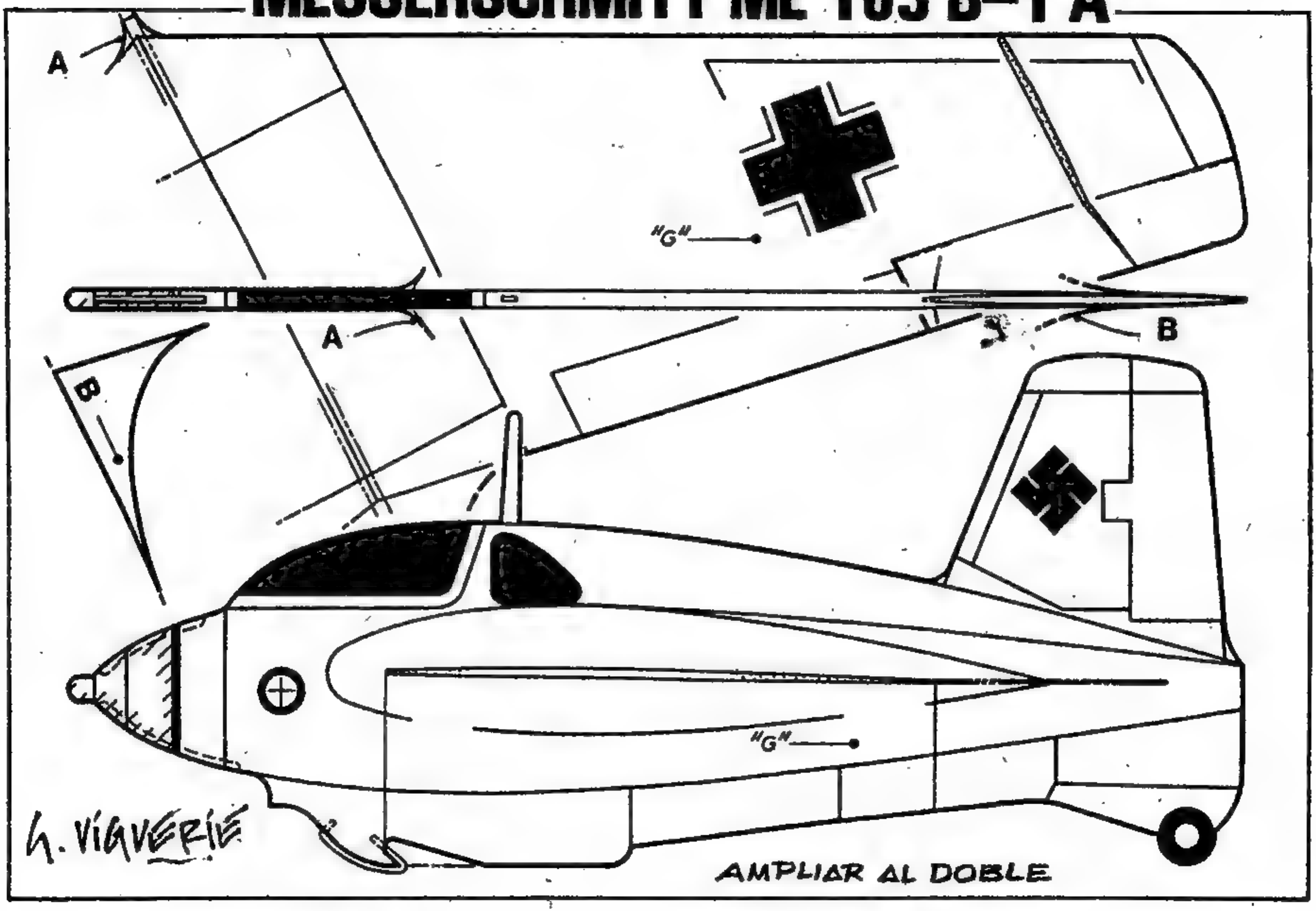

No hay duda de que uno de los aviones más interesantes de la II Guerra Mundial fué el Messerschmitt Me 163. La construcción de este planeador de inmejorables condiciones aerodinámicas se hace cortando el fuselaje en balsa dura de 3mm. el ala en balsa de 2 mm. y la deriva en balsa de 1,5 mm. Para facilitar el montaje del ala y su correcta alineación puede cortarse el fuselaje por su parte inferior y volver ha pegarlo una vez bien seca la encoladura del plano.

El modelo debe quedar centrado donde donde indica el plano, es decir a unos 45 mm.del borde de ataque en su sección central ("g") lo que se hará reforzando el morro y colocando como contrapeso tiras de plomo.

Para un lanzamiento de altura con gomera deberá hacérsele el gancho en la parte inferior, reforzándolo con un alambre blando (de un clip de oficina,por ejemplo).

Dejando las superficies bien pulidas y bamizadas pueden hacerse las líneas de decoración del modelo pintando de negro las superficies vitriadas e insignias y amarillo del morro, también puede pintarse enteramente el modelo.

Bien de rojo ladrillo- versión B-OV 41- o gris azulado -versión B-OV 28-.

Sacá fotos desde un barrilete

Aunque en el SUPLE de la FOTOGRAFIA hay una cámara especial para barriletes y otra para tomar fotos desde las alturas con un cohete modelo, esta les servirá a los que posean una cámara tipo cajón que son bastantes livianitas y fáciles de manejar, observen que algunas cámaras parecen que poseen un sistema casi automático de disparador en este caso es para una cámara con botón, si fuera a palanquita habrá que hacerle alguna modificación, les recomiendo probar el disparador con la cámara descargada (sin rollo) este sistema consiste en una maderita que balancea en un eje,de un lado de la cámara se ata un hilo al que se le coloca un pedacito de espiral matamosquitos, del otro lado la maderita lleva una bandita de goma bien estirada, se enciende la espiral y una vez que el fuego llega al hilo lo corta la gomita tira y la maderita en balancín empuja el botón hacia abajo tomando la foto, observen que el conjunto del disparador se ata a la cámara, el dibujo muestra como se coloca la cámara en el hilo del barrilete. La espiral debe encenderse antes de remontar el barrilete, utilicemos una cometa de las más voladoras hay para elegir en números anteriores de la revista.

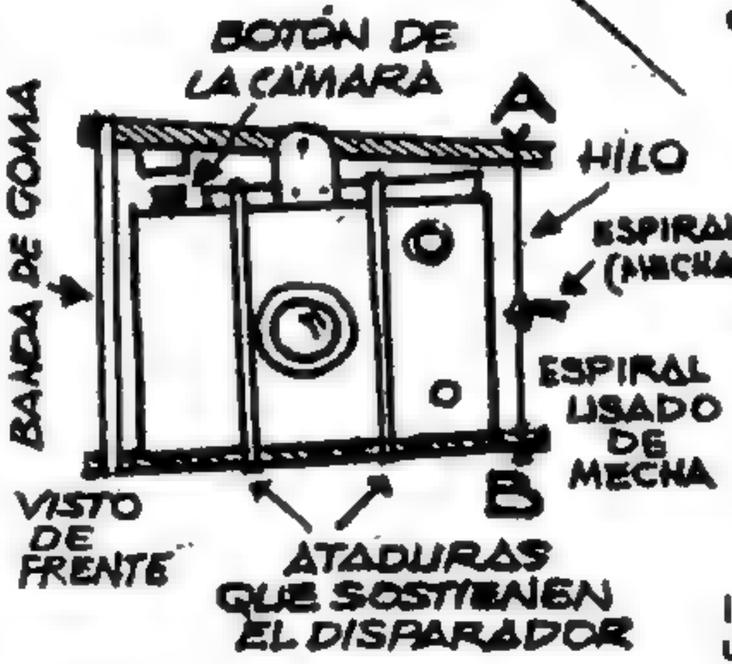

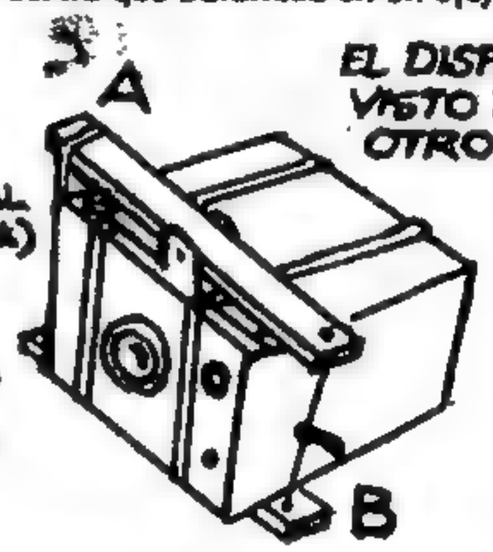

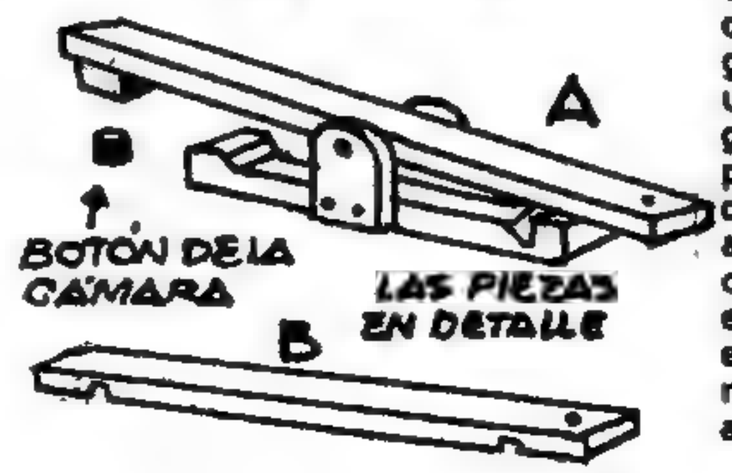

Las páginas de Resorte

BALANCITA para

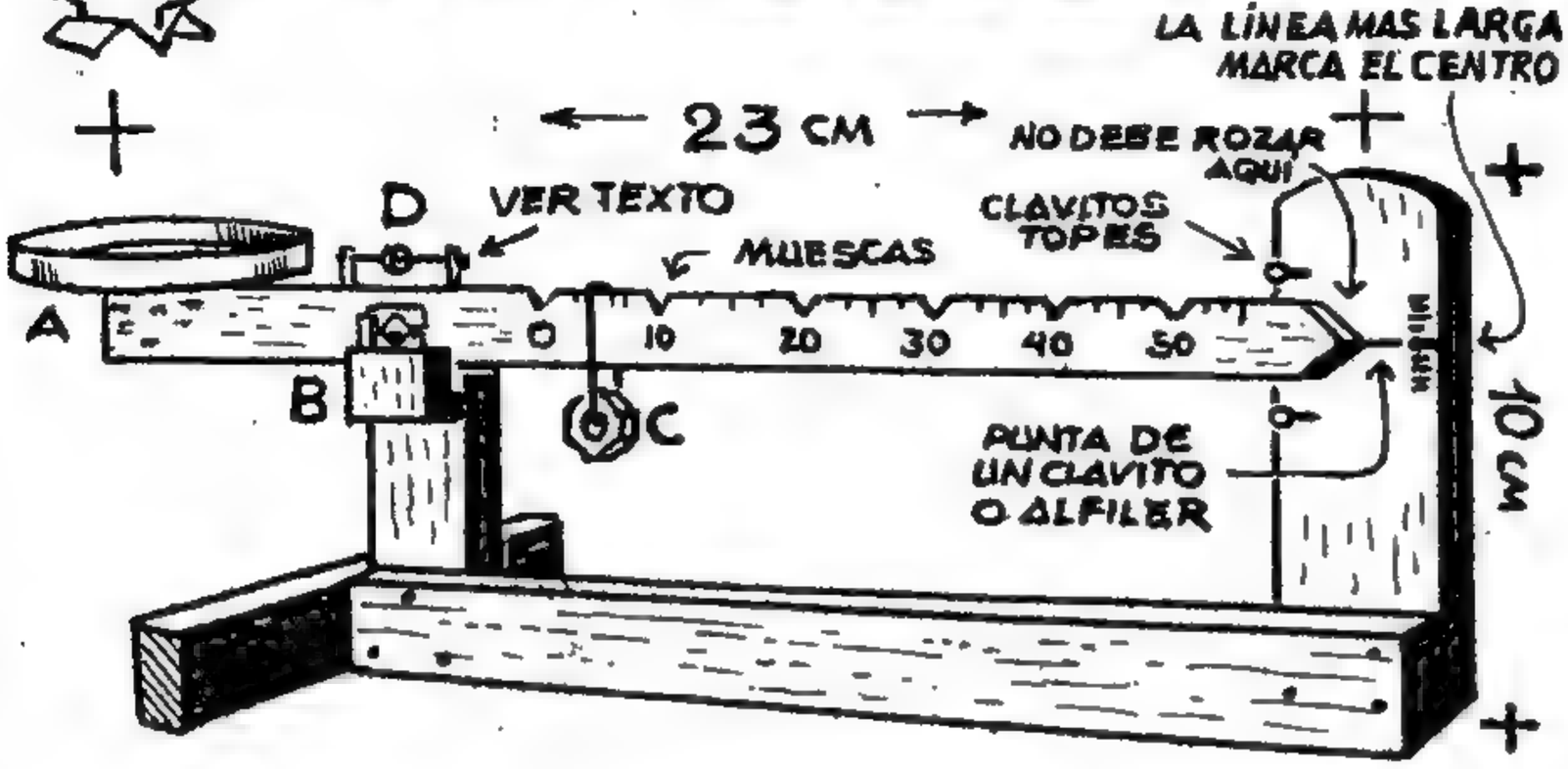

Esta balancita les servirá para los que se preparan sus propios reveladores y fijadores y aunque no les interese la fotografía, una balanza que pesa con exactitud como ésta les vendrá bien para los que gustan de hacer mezclas químicas u otros experimentos, observen que sólo pesa 50 gramos pero con este mismo sistema con eje más robusto y apoyos más elaborados podemos fabricarnos una balanza que pese un kilo o más, sin embargo para los aficionados a la fotografía o a la química les recomiendo ésta ya que da un peso exacto y se apoya sobre las partes indicadas en hojitas de afeitar, el eje es un alfiler de cabeza lo que le da al conjunto una sensibilidad a los distintos pesos que se puede graduar hasta por gramos.

Las medidas que se observan en los dibujos son las que tomé de mi balancita pero mejor se guían experimentando un poco.

Para tener una base de experimentación les digo que la pesa corrediza, en este caso una tuerca debe correrse hasta compensar el peso del plato, en este caso una tapita de envase de pomada de zapatos u otra tapita cualquiera, en el caso del dibujo el plato pesaba con el soporte 20 gramos y la tuerca casi el mismo peso, en el lugar donde queda en balanza los dos pesos (platillo de un lado y tuerca del otro) marcaremos el cero de la balanza donde apoya el alambre que sostiene la tuerca, luego para saber donde marcar los distintos pesos procederemos de la siuiente forma, tomemos un alambre que no esté ni aplastado ni estirado, en cualquier negocio de confianza pesemos 50 gr., de ese alambre, bien, ahora coloquémosla sobre el platillo y balanceemos ese peso corriendo la tuerca, donde quede en balanza marcaremos justo donde apoya el alambre que sostiene la tuerca los 50 gramos, bien ahora no se trata de dividir desde cero a los cincuenta en cinco partes a ojo, no, mejor sigan este procedimiento que les dará marcaciones exactas, si el alambre que pesaba 50 gramos, digamos para hacerlo fácil, mide un metro, la dividiremos en cinco trozos de 20 centímetros cada uno y cada uno de esos pedazos pesará 10 gramos, ahora coloquemos la tuerca en la marcación cero con el plato vacío, coloquemos el primer pedazo

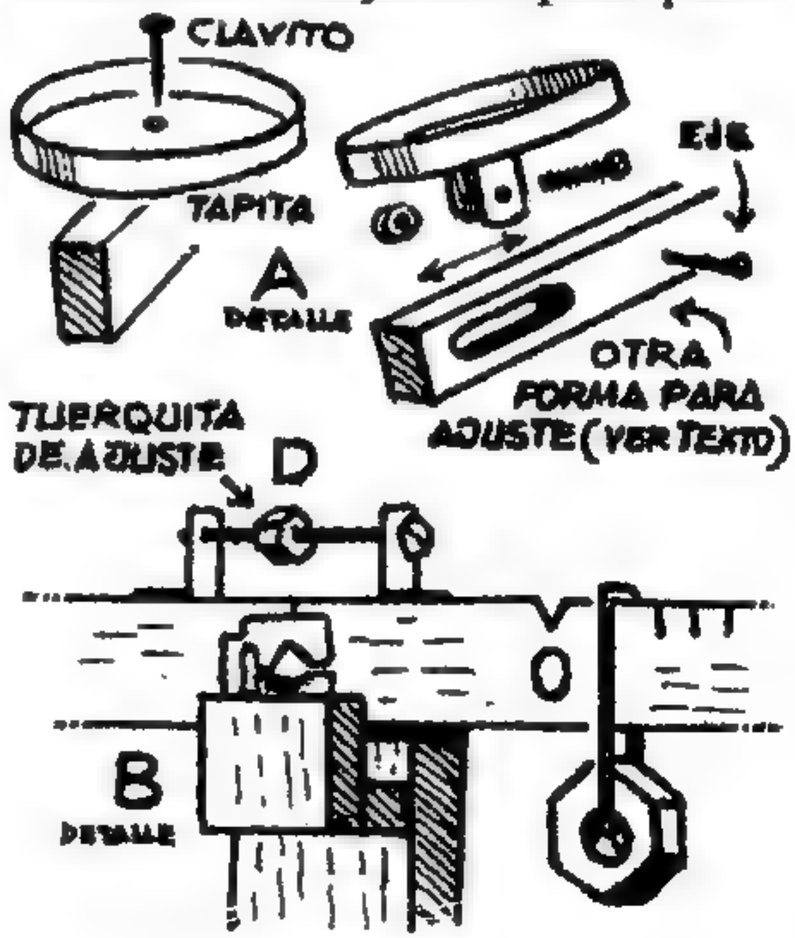

tus hobbies

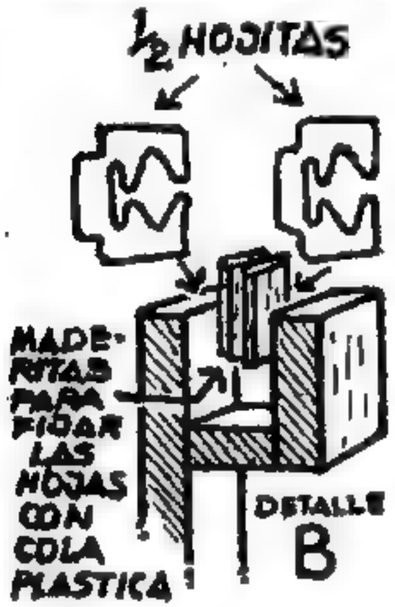

y balancéemoslo con la correcera de la tuerca, justo ahí marcaremos los 10 gramos luego agreguemos otro pedazo y marquemos los 20 gramos y así hasta llegar a los cincuenta, ahora en cada una de esas marcaciones hagamos en la parte superior una muesquita para que el alambre que sostiene la tuerca calce en ellas, luego entre cada dos muescas marquemos la mitad y nos indicarán los cinco gramos y entre esas marcaciones con mucho cuidado hagamos las marcaciones de gramo a gramo.

Sí, chicos, esta balancita es sumamente sensible y puede pesar hasta cartas, está apoyada sobre el acero de las hojitas y el eje es del acero pulido de un alfiler, además, y esto es de suma IMPORTANCIA, sólo debe apoyar ahí y no debe rozar en ningún otro lado como así tampoco la parte donde está la aguja indicadora que está balancéandose y marca el centro.

Como ven los materiales están al alcance de cualquiera, las hojitas tipo inoxidable se cortan fácilmente con tijeras, el platillo es una tapita metálica o plástica, una tuerca o varias arandelas para la corredera, el detalle del tornillo con una tuerquita para ajustar la balanza a cero es optativo, ya que si luego de un tiempo la balanza no queda en cero con esa pequeña tuerquita se lo puede ajustar desenroscándola hacia un lado u otro según si la balanza tiende a pesar más del plato o de la tuerca corredera, este dispositivo no es importante ya que también podemos hacerle un apoyo corredizo al platillo y con el balancearemos el conjunto, la tuerca debe estar en cero al balancear el conjunto y la balanza vacía.

encendiendo el fuego

Aunque seamos reiterativos aquí presentamos unas muy útiles ideas para encender fuego cuando encontremos sólo leñas humedecidas, primero busquemos un tronquito o rama que no este muy mojada, con el hacha busquemos la parte interior que esta más seca, y con ella hagamos astillitas, envolvámoslas con papel bien seco A luego rodeamos ese bollo con ramitas aunque presenten algo de humedad, elegir las menos húmedas B ahora ya podemos agregar ramas y tronquitos humedos que se irán secando a medida que el fuego interior progrese C ahora ya podemos ir agregando más tronquitos y ramas, se entiende que siempre tratemos de utilizar las más secas que encontremos, veremos que hasta en días de lluvia podemos hacer fuego si lo hacemos con esta técnica.

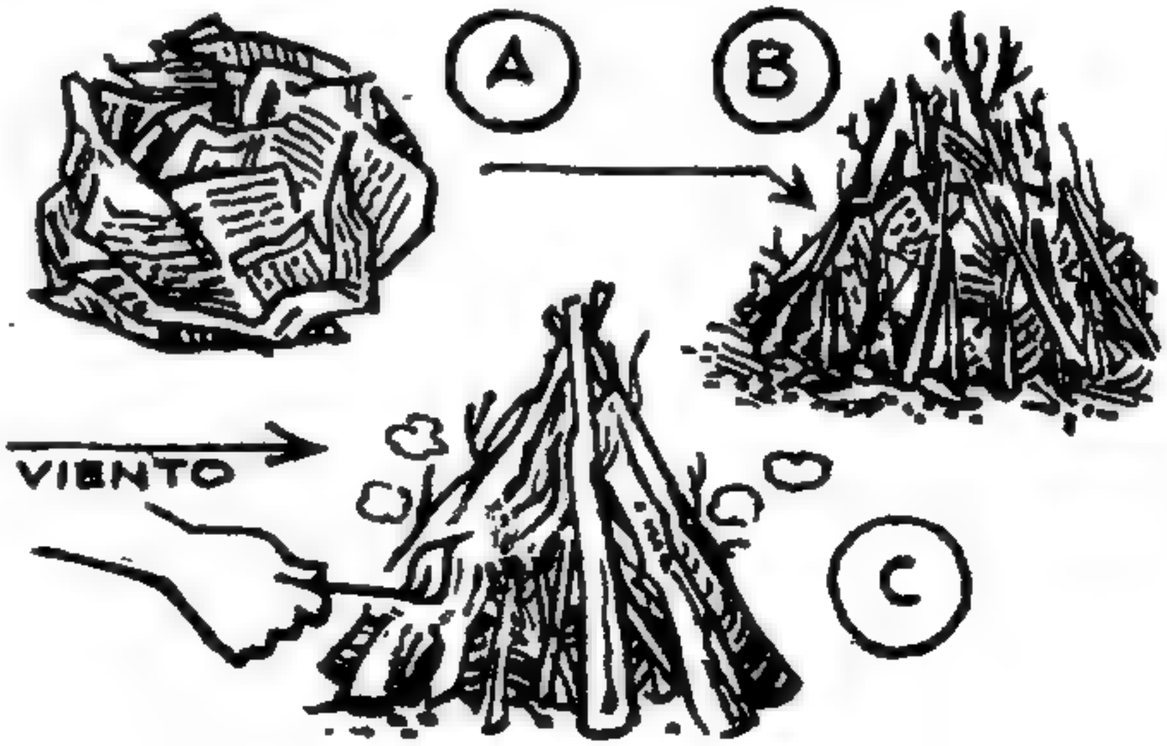

AEROMODELO «DRAGÓN»

MOTOR A GOMA

diseño y dibujos

GUILLERMO VIGUERIE

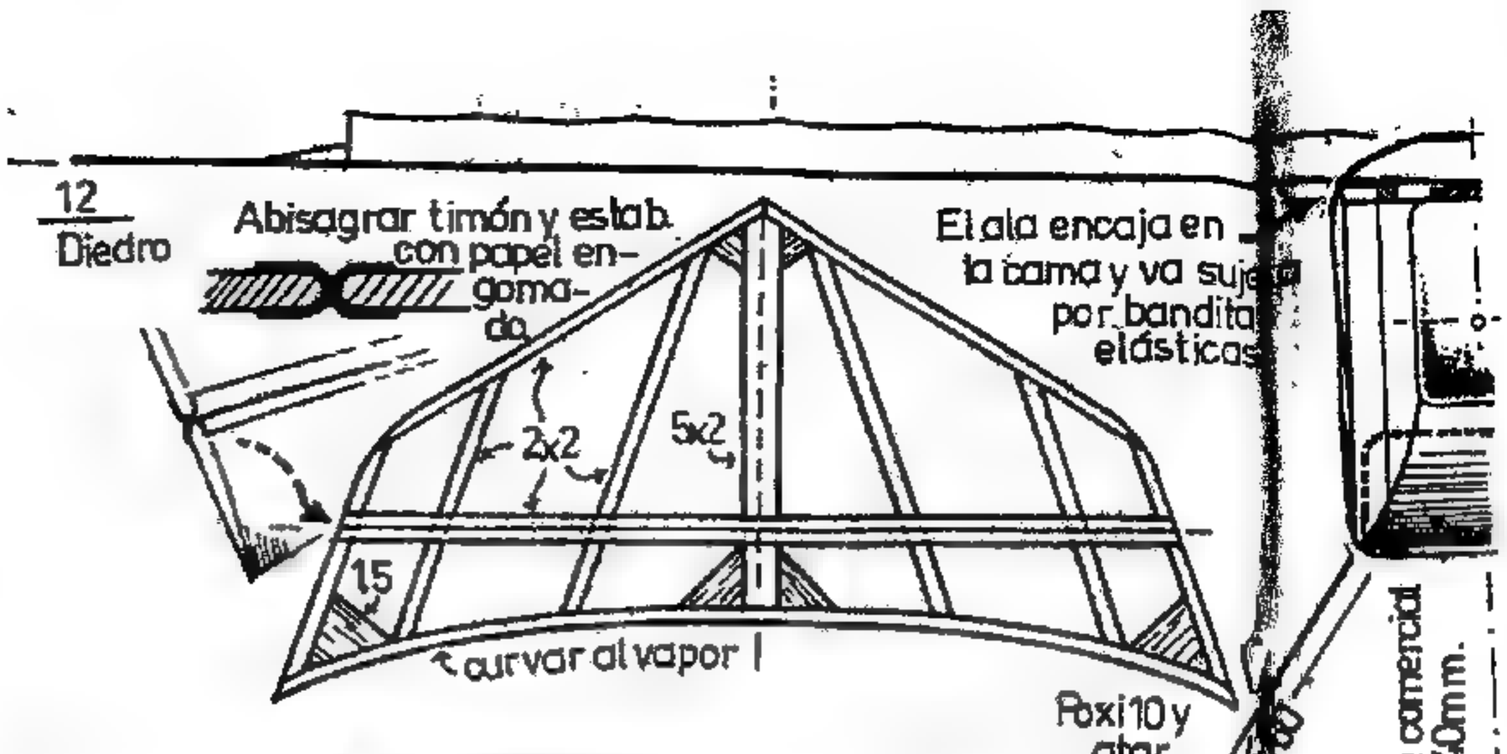

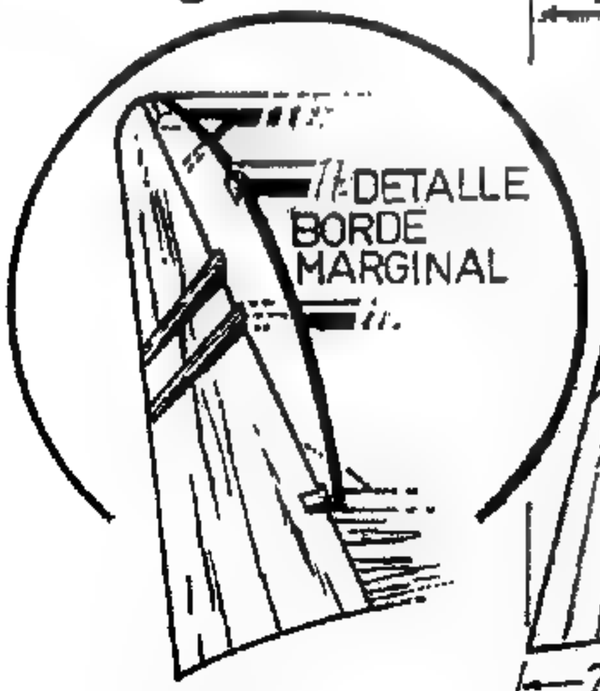

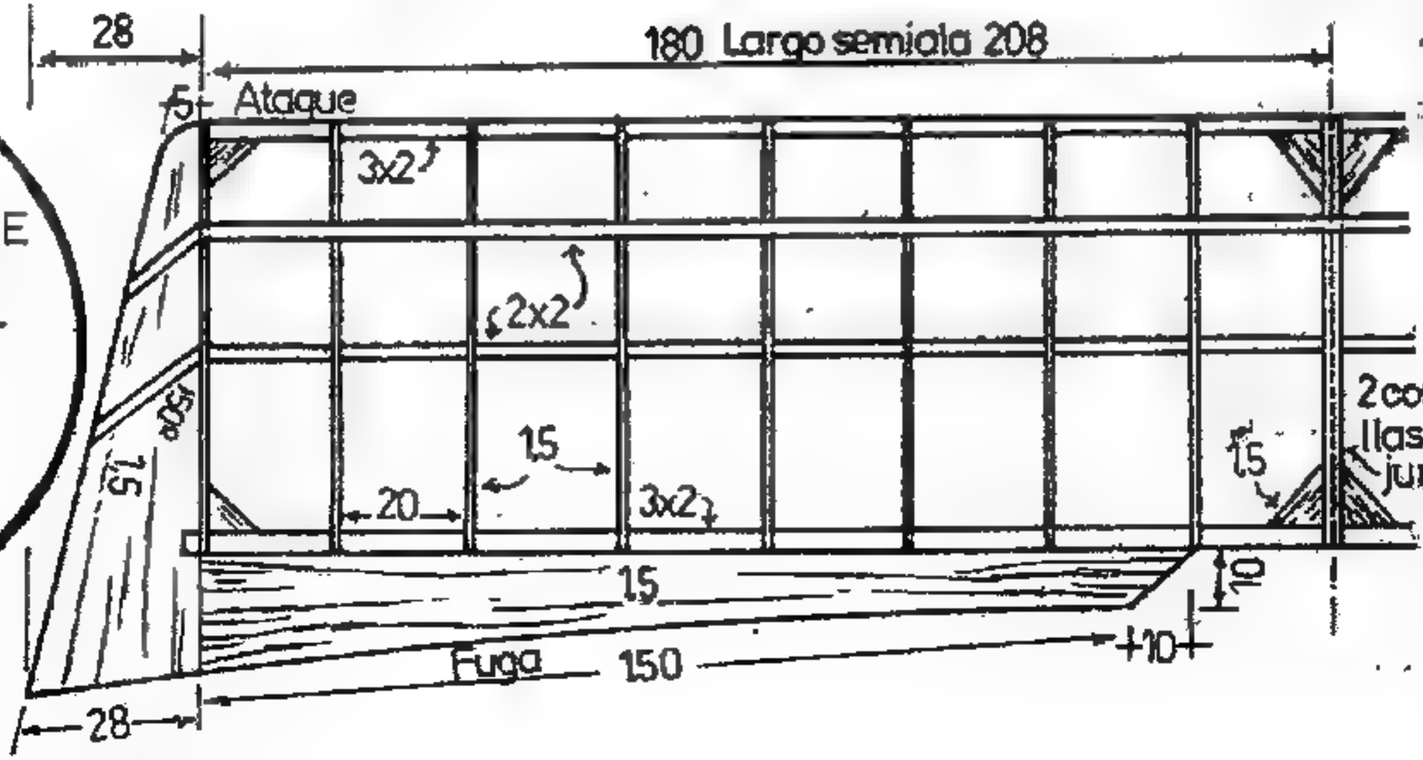

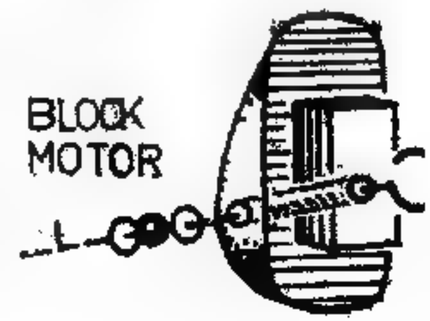

encaja en
ima y va sujeta
por banditas
elásticas

Poxi 10 y
atar

Hélice comercial
140mm.

Largo fuselaje 250—Todas las medidas están en milímetros.

Los dibujos guardan relación entre si, Se recomien-
da ampliarlos en fotocopiadora.

lastre

cama
2x2

epoxi
y atar

acero φ0,8

curvar al vapor

cama 2x2

Posador en pino φ 1,5

BLOCK
MOTOR

osti—
s
untas

MODELISMO

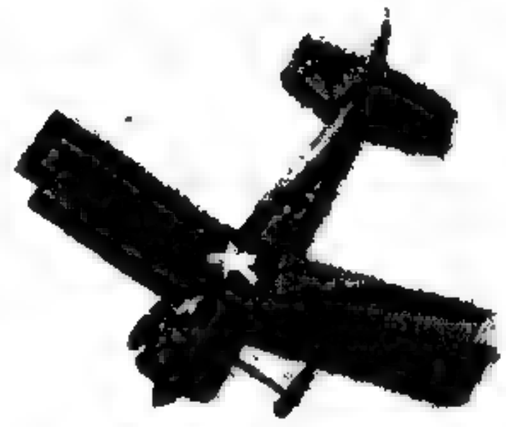

LA REVISTA HECHA
POR MODELISTAS

¡Ahora podés disfrutar del hobby por TV!

CABLEVISION CANAL 58,
VCC CANAL 48,
MULTICANAL 47
Y
EN LOS MEJORES
CABLES DEL TODO EL PAIS

HOBBY SHOW

SABADOS
de 21 a 22 Hs.

REPETICIONES
SABADOS 9 hs.
y DOMINGOS 9 hs.

EL PRIMER PROGRAMA
HECHO POR HOBBISTAS

Conducen: Gabriel Guazzardi
y Roberto Ishkanian

TELEVISION ARGENTINA

SCOUTISMO

"APLASTALATAS"

RECUPERE-RECICLE-RE-USE

Los scouts siempre debemos colectar fondos para renovar equipos o juntar para alguna excursión, o simplemente para donar en alguna obra de caridad cortando cesped, podando cercos, jun tando diarios y ahora que todo hay que **recuperar,reciclar y reusar** tenemos el "negocio" de las latas, ya sean de aluminio o de hojalata, las que antes debemos separarlas y para eso usaremos un imán, aunque las de aluminio no presentan la costura que tienen las otras.

Para compactarlas nada mejor que este "APLASTALATAS" usado por los scouts de muchos paises, los dibujos casi ni necesitan más explicaciones, observen que se apoya el pie izquierdo firmemente y se presiona con el pie derecho.

Aunque hemos colocado medidas usen lo que tengan pero que sea fuerte ya que la herramienta debe trabajar muchas horas, lo mismo la bisagra que debe ser grande y si fuese posible do blarla como se ve en el dibujo.

Para finalizar les recomiendo pintarle ojo y dientes que le da un aspecto muy divertido.

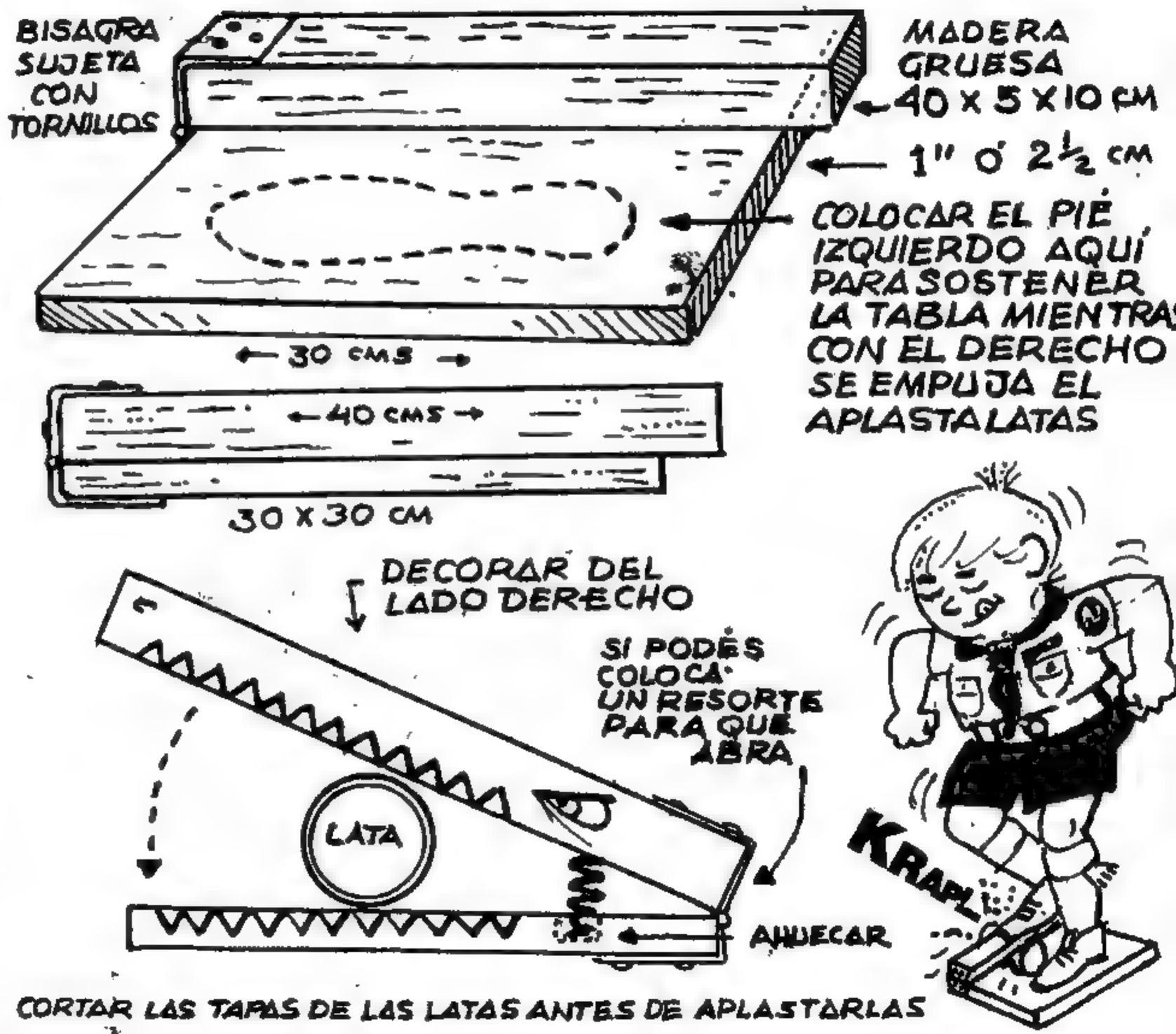

te solucionamos tu problema...

Si te es difícil conseguir la revista Lúpin en tu pueblo o localidad, procedé de la siguiente manera: tomá una revista y mostrásela al kiosquero, decile que la pida a su distribuidor, el te dirá si tenés que esperar o no, si así tampoco podés adquirirla aquí te damos la posibilidad de conseguirla por correo

EXTERIOR U$S 15.-
Interior del país $ 12.-

(6 meses 6 números incluyendo gastos de envío)

Unicamente GIRO POSTAL
(Correo Central) a nombre de
REVISTA LUPIN
y enviarlo a

"REVISTA LUPIN" (1383)
Av. ROQUE SAENZ PEÑA 825
Capital Federal ARGENTINA

SUPRESOR de RUIDO ESTEREO

La recepción de emisoras de FM suele estar acompañada por un ruido de fondo molesto especialmente en recepciones estereo.
El circuito presénte permite eliminar este desagradable ruido, sin afectar practicamente a la separación de canales.

Mediante P1 puede ajustarse la frecuencia del reductor de ruido. La llave S1 desconecta el reductor y la señal de entrada alcanza la salida sin modificaciones.
El consumo es de 10 mA. y su alimentación es de 9 a 12 V.

¡CHICOS!!

Revistas atrasadas nuevitas y con todos los planitos

CADA UNA $ 1.-
5 revistas $ 4,-
10 revistas $ 6.-
20 revistas $ 10,-
(consultar por más cantidad)
no se envían por correo

TAMBIÉN PODÉS PASAR POR LOS SUPLES TÉCNICOS **PASÁ POR REDACCIÓN DE TARDE (15 A 19 HS.)**

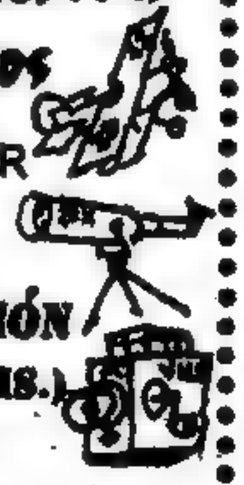

Revista Lúpin Av. Roque S. Peña (Dnal.Norte) 825 ~ 3°p.

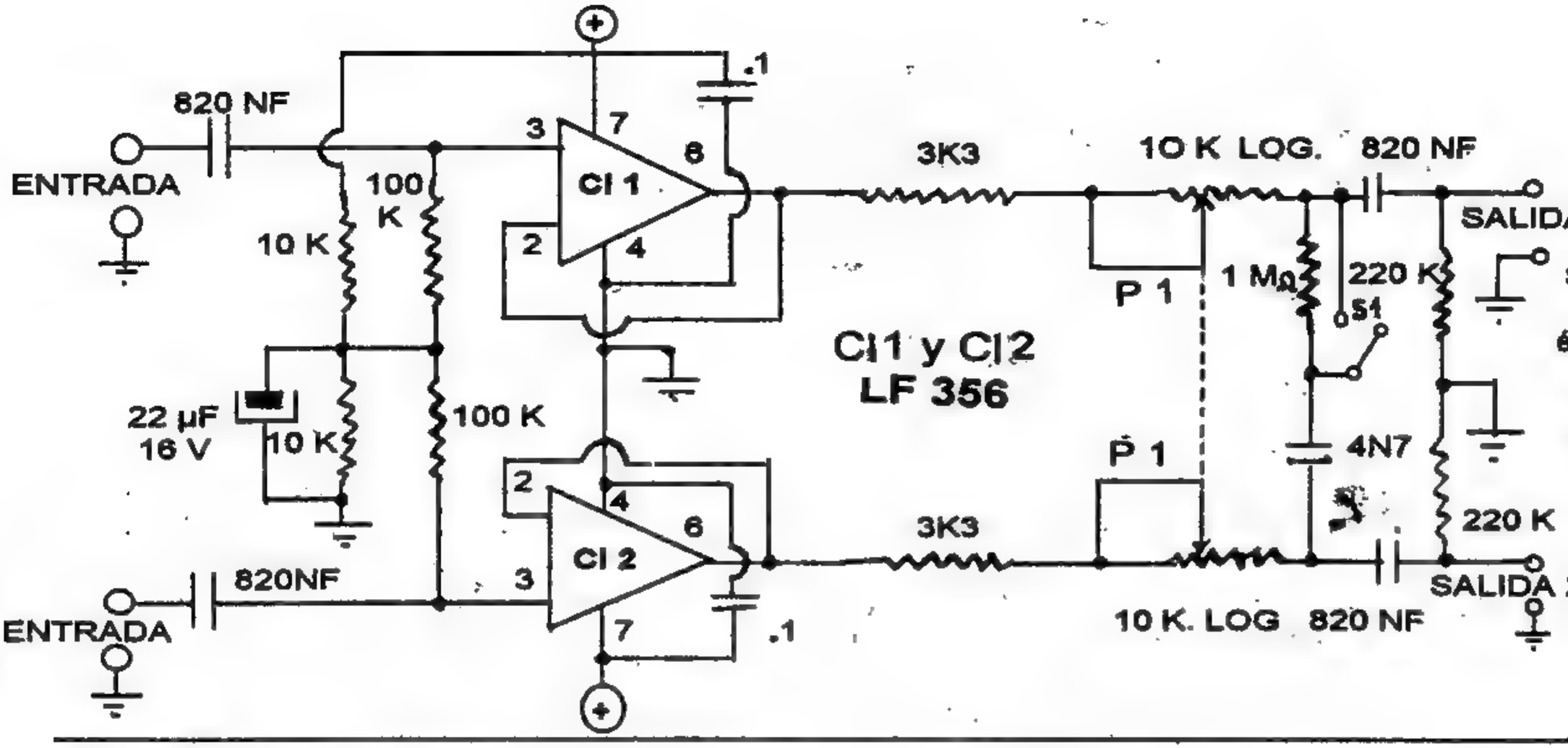

Si estás interesado en circuitos como éste, además de venderlo armado Juan Carlos ofrece receptores de VHF 112 a 168 MHz a $ 30.- tel. 582-1924 de 10 a 20 hs.

EL GATO JUANCHI

por DOL

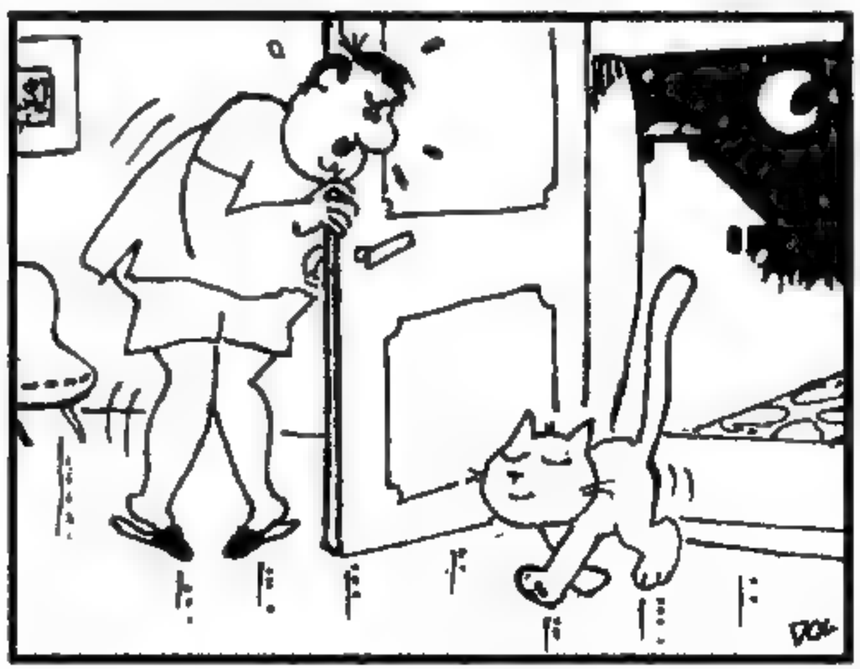

LA ONDA CORTA

Proyecto y descripción ROBERTO D. KUCHARCZUK

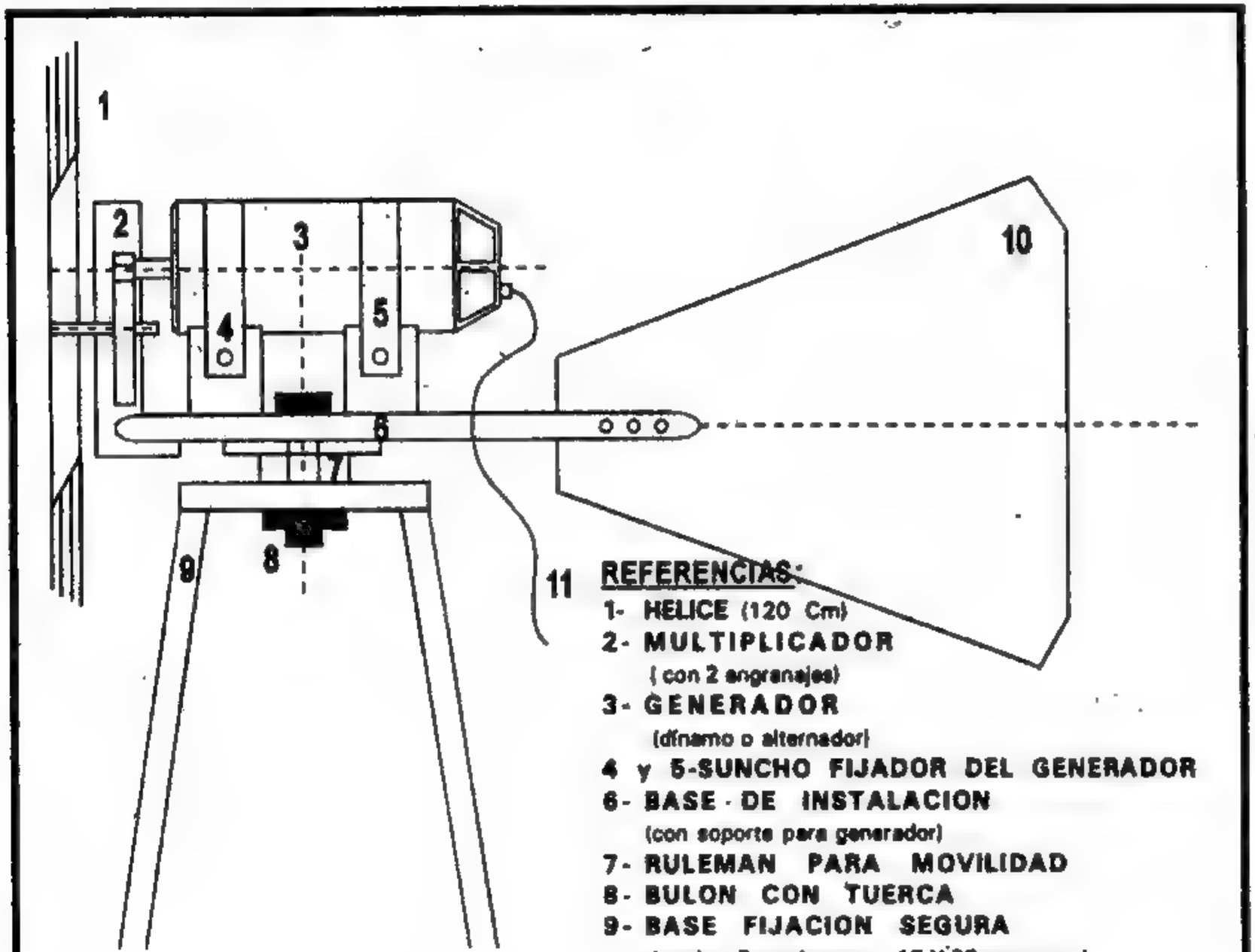

REFERENCIAS:

1- **HELICE** (120 Cm)
2- **MULTIPLICADOR**
(con 2 engranajes)
3- **GENERADOR**
(dínamo o alternador)
4 y 5-**SUNCHO FIJADOR DEL GENERADOR**
6- **BASE DE INSTALACION**
(con soporte para generador)
7- **RULEMAN PARA MOVILIDAD**
8- **BULON CON TUERCA**
9- **BASE FIJACION SEGURA**
(madera 5 cm de grosor -15 X 25 cm aprox.)
10-**TIMON** (chapa rígida medida apropiada)
11- **CABLE** (salida del generador)

GENERADOR ELECTRICO EOLICO

Con un viejo dínamo de automóvil (o mejor si es un alternador), una hélice construida en madera (o una metálica de algún viejo ventilador grande) un regulador de voltaje, un amperímetro para control y una batería de 12 volt. Montando esto en una estructura apropiada, podremos obtener, una fuente de alimentación permanente, en lugares donde no llega la electricidad, para alimentar un equipo de Radio de VHF o HF de bajo consumo.

Este modelo es una sugerencia de construcción. Cada armador podrá adaptar o modificar de acuerdo a su posibilidad y necesidad.

La parte más crítica es la de multiplicación, pero buscando entre viejos engranajes de caja de velocidad de automóviles, en algún taller, se dará con la relación adecuada.

Para que el dínamo o alternador genere el amperaje de carga necesario, se deberá llegar a un mínimo de 1100 revoluciones por minuto.

(La relación de multiplicación deberá aumentar de 1 a 10).

El soporte del alternador con la multiplicación, la hélice y el timón, deberán ser montados sobre una base de giro con 360°

y tope, para que no se enrosquen los cables con el movimiento, (según cambie el viento de sector).
Según la fuerza de estos vientos, esa base podrá ser fija, con topes cambiables según de donde soplen éstos. (O giro libre a 360°).
Dejando la elección de los materiales de la base, que podrán ser de madera resistente y protegida con pintura o barnices. Optando también por estructura de metal para los que trabajan hierros.

RECOMENDACIONES:

1- El cargador es de funcionamiento ininterrumpido, si se desea se podrá poner un freno o traba, para inmovilizarlo.
2- El generador permanece a la intemperie, es importante cubrirlo finalmente con alguna forma apropiada, en chapa pintada o plástico de algún recipiente (tacho grande de pintura cortado) para protegerlo del agua.

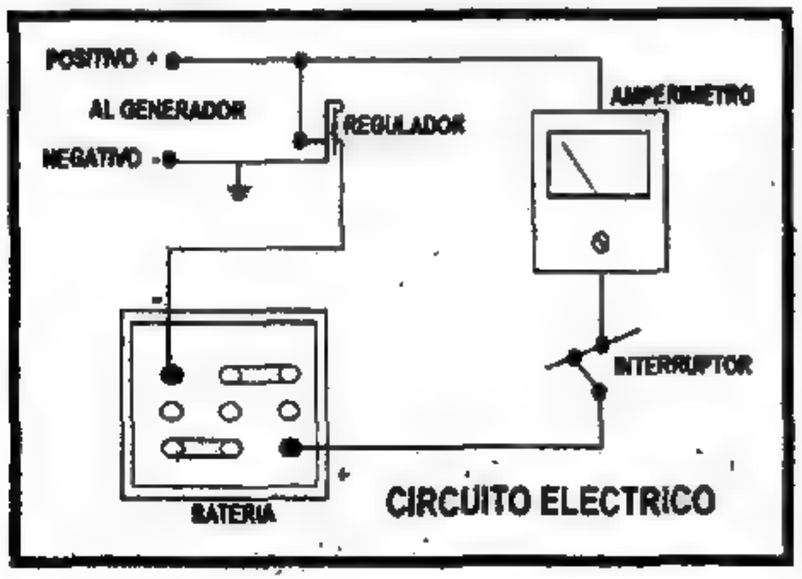

CIRCUITO ELECTRICO

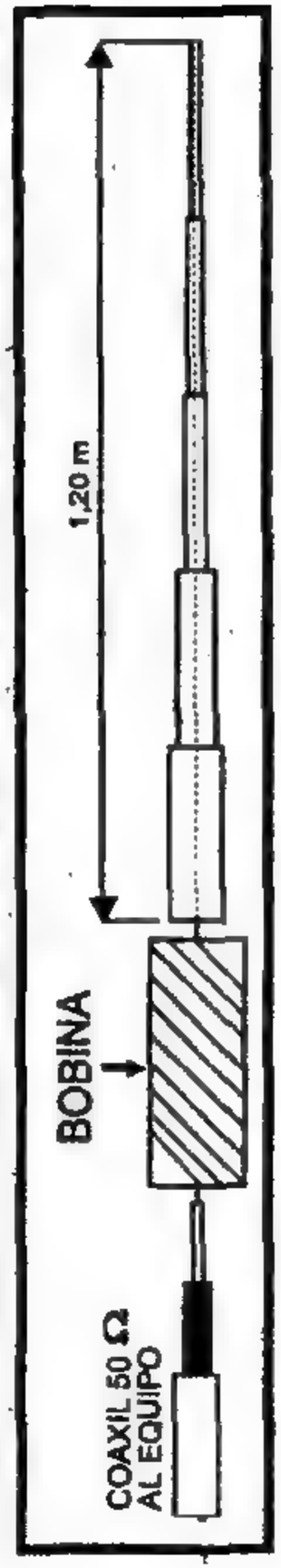

ANTENA BALCONERA

Conociendo la dificultad de algunos casos, en donde la cantidad de edificios, o en el propio departamento, por problemas vecinales de consorcio, impide la instalación de un sistema irradiante. He aquí una simple a práctica antena, que puede ubicarse en la azotea, en el tanque de agua o simplemente en el balcón de nuestra casa.
Esto permitirá la comunicación entre amigos, o aventurarse a algún contacto de distancia con buena propagación.
Una varilla metálica de aluminio, un alambre rígido o una antena telescópica que tenga un largo de 1,10 mts. a 1,25 mts., (ajustando la medida a nuestra frecuencia ideal a mínima ROE). Con una bobina en la base de alambre de cobre de 0,5 milímetros (alambre esmaltado). 20 vueltas a espiras juntas sobre un diámetro de 8 milímetros.
Esta medida ajustada a frecuencia, funcionará perfectamente en Banda Ciudadana (27 Mega) o Radioaficionados (28 Mega-10 mts.).
Puede ser instalada también en el automóvil o campamentos en nuestras vacaciones. Aunque el motivo de la nota, va para los que no tienen espacio aéreo.

Orientación Técnico Práctica para el Futuro
RADIOAFICIONADO
LA RADIO "Invitación al DX"

ADQUIERALO DIRECTAMENTE EN CAPITAL:
*EDITORIAL TECNICA
Junin 132
*EDITORIAL MITRE S.R.L
Bmé Mitre 2032
*RINOR ARGENTINA
Bologne Sur Mer 320
*LIBROS ARTACHO
Andén Estación Liniers
*ORION ELECTRONICA
Mendoza 110 Morón
O solicitelo por GIRO POSTAL a nombre de ROBERTO DANIEL KUCHARCZUK
San Nicolás 987 - (1712) Castelar
Buenos Aires-Argentina
VALOR DEL LIBRO $10
más $6 (p/gastos de envio certificado)

Bicho, Gordi y Bubi

por TITO SOL

HOY en **"LUCHA ECOLÓGICA"**

RATO DESPUÉS

HOLA, CHICOS ¿YA ESTÁ TODO HECHO?..

¿AHORA VOLVÉS?.. CUANDO TODO ESTÁ LISTO

VOY ADENTRO DE LA CARPITA A DORMIR UNA SIESTA

¡NO! VENÍ CON NOSOTROS, IREMOS A VER EL ARROYO

LAS TAREAS DEBEMOS COMPARTIRLAS TODOS

¡OH!.. ¡CUÁNTAS LATAS!.. ESTOS PICNIQUEROS LO ENSUCIAN TODO!!..

COMO SÓLO ESTÁN UNAS HORAS SE VAN, Y DEJAN TODO SUCIO!

¡NO TIENEN EDUCACIÓN ECOLÓGICA!..

LO QUE MÁS RABIA ME DA ES QUE LOS AUTOS LOS TIENEN BIEN LIMPITOS, PERO DEJAN TODO HECHO UN DESASTRE!!..

VAMOS A VER QUIÉN TIRA TODO ESO

¡TRANQUILO,BUBI, MANTENÉ LA CALMA!..

¡OH!..¡ALLÁ ESTÁN POR IRSE, VIGILÉMOLOS!..

¡QUÉ NO NOS VEAN!..

CUIDA LOS ÁRBOLES

¡QUÉ BIEN! ESTÁN JUNTANDO TODO LO QUE TIRARON...

¡ESTOS SÍ QUÉ TIENEN RESPETO POR LA ECOLOGÍA!...

HAY LO LLEVAN

SEGURO QUE SE DIRIGEN HACIA LOS TACHOS DONDE SE ARROJA LA BASURA ¡SON UN EJEMPLO!

¡NO PERDAMOS TIEMPO!.. VAMOS A FELICITARLOS!..

¡EPA!..¡LOS TACHOS PARA LA BASURA NO ESTAN EN ESA DIRECCION!..

¿A DÓNDE LA LLEVARÁN?..PARA MÍ LA VAN A ENTERRAR,¿NO?..

¡UP!..¡ME PARECE QUE VAN HACIA EL ARROYO!..

¡MMH!.. ¡TENGO UNA SOSPECHA!..

¡YO LOS REVIENTO!.. ¡ESTÁN TIRANDO LA BASURA AL ARROYO!..

¡ALTO!.. ¿QUÉ ESTÁN HACIENDO?

¿POR QUÉ TIRAN ESA BASURA EN LAS "LIMPIAS" AGUAS DE ESTE ARROYO?!!..

¿LIMPIAS?.. SI ESTÁN RESUCIAS!..¡PUAJ!

¿QUÉ LES PUEDE HACER A ESAS AGUAS QUE LES ARROJEMOS UN POCO MÁS DE BASURA?. ¡ESTÁN ASQUEROSAS!..

¡MAL HECHO!..

¡SOBRE LLOVIDO MOJADO!.. POR QUÉ ESE ARROYO ESTÁ CONTAMINADO NO TIENEN DERECHO DE SEGUIR HACIÉNDOLO USTEDES!..

¡NO SE HAGAN TÁNTO PROBLEMA!.. NOSOTROS NOS VAMOS Y TAL VEZ VOLVEREMOS RECIÉN EL AÑO QUE VIENE

¡ES CÓMO YO DIGO!.. SÓLO VUELVEN CADA AÑO Y SE CREEN CON DERECHO A DEJAR TODO SUCIO!..

¿QUÉ PASA?.. ¿SE ESTÁN PELEANDO?!!¡USTEDES LOS SCOUTS DEBEN DAR EL EJEMPLO!..

¡ES QUÉ A ESTOS PICNIQUEROS LOS PESCAMOS TIRANDO BASURA AL RÍO Y CON ELLO AUMENTAN LA POLUCIÓN!..

SOMOS SCOUTS Y NOS HAN DADO COMO MISIÓN CUIDAR QUE NO CONTAMINEN MÁS DE LO QUE ESTÁ ESTE ARROYO, QUE YA NI PECES HAN QUEDADO...

AQUÍ NO HAY PECES PERO SI REMONTAN EL RÍO UN PAR DE KILÓMETROS ENCONTRARÁN PECES, RANITAS Y CUALQUIER CLASE DE BICHO DE AGUA

¿Y CÓMO PUEDE SER ESO?..

SIMPLE, ES QUE HAY UNA FÁBRICA QUE DESAGOTA TODOS SUS RESIDUOS EN EL ARROYO Y LO PESTIFICA

VAMOS HACIA ALLÁ, CHICOS..

¡ESOS NOS VAN A OIR!..

¡CALMA, BUBI!..

¡UF!.. ¡UF!.. ¿FALTA MUCHO, BICHO?..

¡YA EL GORDI ESTÁ AFLOJANDO!..JÉ, JÉ! JÉ!..

¡MIREN ALLÁ, ESA DEBE SER LA FÁBRICA!..

¡NO CABE DUDA, DEL LADO DE ALLÁ DE DONDE VIENE EL RÍO, EL AGUA PARECE MÁS LIMPIA!..

TRATAREMOS DE HABLAR CON ESA GENTE CONTAMINADORA

BULT! BULT! BLOF!!

BULT

BULT BULT

TRATEMOS DE HABLAR CON ALGÚN ENCARGADO O EL MISMO DUEÑO

LE HAREMOS VER EL MAL QUE ESTÁN HACIENDO

SI FUMAS AQUÍ TE REVENTAMOS

OFICINAS GENERALES

SOMOS SCOUTS Y TENEMOS COMO MISIÓN VIGILAR POR LA LIMPIEZA DEL RÍO Y USTEDES ESTÁN ARROJANDO DESECHOS CONTAMINANTES A SUS AGUAS

¿Y?...??

¿ACASO NO SE LE HAN QUEJADO LOS VECINOS?..

SÍ, PERO LA GENTE SIEMPRE SE QUEJA POR CUALQUIER TONTERÍA

NO FUMAR

NO QUEREMOS VICIOSOS

JA JÚ

EH!

CHEE!

¡QUE FORMA DE RAZONAR! ¿QUIERE DECIR QUE PARA USTED CONTAMINAR EL RÍO NO ES NADA?!!

EN EL MUNDO TODOS CONTAMINAN, LOS AUTOS, LAS QUEMAS DE BASURA, ETC. ETC.

JA JA

SIN EMBARGO LA JUVENTUD YA NO PENSAMOS COMO USTEDES, DEBEMOS SALVAR AL MUNDO DE LA POLUCIÓN!

Y... SÁLVENLO.. PERO SIN MOLESTARME A MÍ. JÉ. JÓ, JÁ, JÉ, JÉ

TABACO DROGA MORTAL

NO ESTACIONAR AQUÍ

¡NO LO VAMOS A PERMITIR!..

¡BASTA!!.. ¡YA ME CANSARON! ¡SAQUEN A ESTOS BICHOS MOLESTOS DE AQUÍ!!!..

POW!

¡QUÉ POCO RESPETO POR LOS SCOUTS ARGENTINOS Y MUNDIALES!..
NO NOS DAREMOS POR VENCIDOS TAN FACILMENTE, ALGO TENEMOS QUE HACER...
VIA! VIA!
BRUTUS CLUB

VOLVAMOS, CHICOS ¡ESOS NO TIRARÁN MÁS DESPERDICIOS AL RÍO!.. ¡CON EL BUBI NO SE JUEGA!!..
¡TRANQUILO, BUBI, RECORDÁ QUÉ SOMOS SCOUTS!..

¿NO SERÍA MEJOR AVISAR A LAS AUTORIDADES??.. DIGO YO... NO SÉ...
¿YA TE AGARRÓ EL MIEDO DE SIEMPRE?.. UN SCOUT DEBE BUSCAR UNA SOLUCIÓN A CADA PROBLEMA

Y ESA SOLUCIÓN LA TENGO YO Y ACTUARÉ RÁPIDAMENTE, SÍGANME, ¡VERÁN CÓMO RESUELVO TODO ESTO!..
KRIIP!

PARÁ, FANÁTICO, QUE A VOS SIEMPRE SE TE VA LA MANO ¿QUÉ ESTÁS POR HACER??..
NO HABRÁ NI UNA PALABRA ¡PERO SI ACCIÓN!..
COSAS
NO TOCAR
ÖL

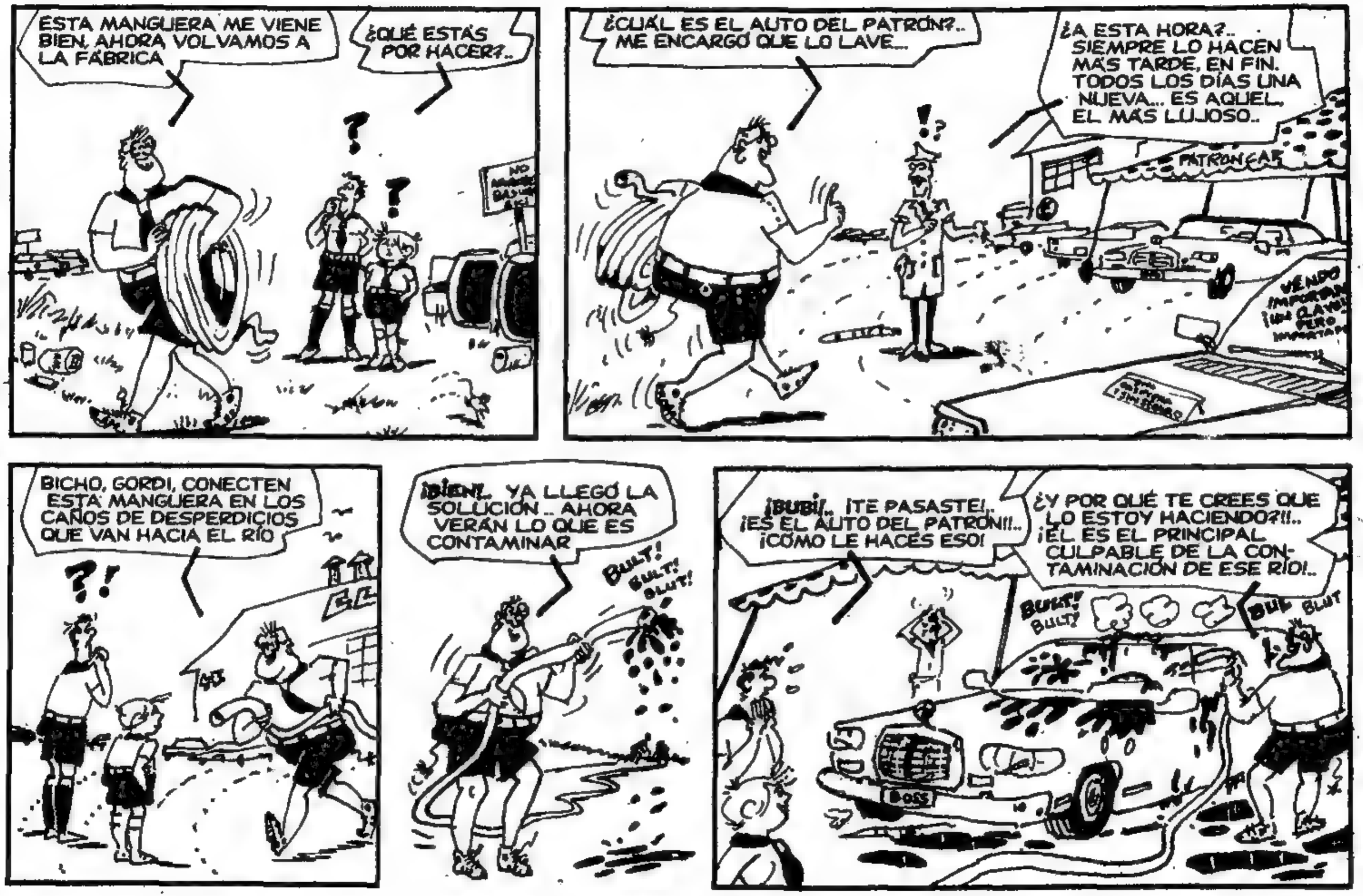
ESTA MANGUERA ME VIENE BIEN, AHORA VOLVAMOS A LA FÁBRICA
¿QUÉ ESTÁS POR HACER?..
¿CUÁL ES EL AUTO DEL PATRÓN?.. ME ENCARGÓ QUE LO LAVE...
¿A ESTA HORA?.. SIEMPRE LO HACEN MÁS TARDE, EN FIN. TODOS LOS DÍAS UNA NUEVA... ES AQUEL, EL MÁS LUJOSO..
PATRONCAR
BICHO, GORDI, CONECTEN ESTA MANGUERA EN LOS CAÑOS DE DESPERDICIOS QUE VAN HACIA EL RÍO
¡BIEN!.. YA LLEGÓ LA SOLUCIÓN .. AHORA VERÁN LO QUE ES CONTAMINAR
BULT! BULT! BLUT!
¡BUBI!.. ¡TE PASASTE!.. ¡ES EL AUTO DEL PATRÓN!!.. ¡CÓMO LE HACÉS ESO!
¿Y POR QUÉ TE CREES QUE LO ESTOY HACIENDO?!!.. ¡ÉL ES EL PRINCIPAL CULPABLE DE LA CONTAMINACIÓN DE ESE RÍO!..
BULT! BULT!
BUL BLUT
BOSS

¡OH!..¡CÓMO HAN DEJADO MI AUTO!!..Y HAN SIDO ESOS CHICOS ¡NO LOS DEJEN ESCAPAR!

AQUÍ LOS TIENE, HUÍAN EN UNA CANOA

HAN ARRUINADO UNO DE MIS AUTOS, ¡PENSAR QUÉ LOS PUDE COMPRAR PAGÁNDOLE UN SUELDO MISERABLE A MIS OBREROS! "YO ME HE SACRIFICADO" PARA QUE USTEDES ME HAGAN ESTO

BULTI

¿QUÉ LE HACEMOS, PATRÓN?.. ¿LE DAMOS SU MERECIDO?..

MMH!..DÉJENME PENSARLO UN POCO...

AUNQUE PAREZCA MENTIRA CON ESTO QUE ME HICIERON ME HAN ABIERTO LOS OJOS, AHORA VEO COMO ESTAMOS APESTANDO ESAS AGUAS, DESDE AHORA NO ARROJAREMOS MÁS DESECHOS AL RÍO

¿LE PARECE, PATRÓN? ENTONCES DÉJENLOS QUE SE VAYAN

¡NOS SALVAMOS POR UN PELITO!.. ¡OTRA VEZ TENÉ MÁS CUIDADO, BUBI, CASI NOS DAN UNA PALIZA!..

GRACIAS A MI ESE RÍO QUEDARÁ LIMPITO Y LAS RANITAS Y LOS PECES VOLVERÁN A ÉL

CHES, ¿SE OLVIDAN QUE YO TAMBIÉN COLABORÉ CON USTEDES?, ¡GLUP!..¿O NO?..

TITO

LUPIN

EL PILOTO en:

"MIS ADORABLES SOBRINOS"

POR GUERRERO

¿QUE APUESTA? EXPLÍQUEME ESO ABUELO...

¡CLARO MUCHACHO! LA DE VOLAR CABEZA ABAJO, Y COMO HACE TIEMPO QUE NO LO HAGO ME ESTABA ENTRENANDO...

¿QUÉÉ?

...SI, LA APUESTA ES CON OTRO VETERANO AMIGO, A VER QUIEN DE LOS DOS AGUANTA EN VUELO INVERTIDO HASTA SU CASA DE CAMPO, SON UNOS CIEN KILOMETROS, UTILIZAREMOS DOS APARATOS IGUALES DE SU PROPIEDAD Y SALDRÉMOS DEL AEROCLUB

¡OH, NO! ¡NO SE LO PUEDO PERMITIR!

¡A SU EDAD ES UNA LOCURA LO QUE VA A HACER! ¡DESISTA ABUELO!

¡ES UNA CUESTIÓN DE AMOR PROPIO! LE TENGO QUE DEMOSTRAR QUE ME CONSERVO MEJOR QUE EL...

¿LO AYUDO A COLGARSE DE NUEVO ABUELO?

PERO EL RIVAL DEL ABUELO, UN VETERANO DE GRAN FORTUNA, TAMBIÉN TIENE UNOS SOBRINOS QUE... BUENO...

¡ESTA ES NUESTRA OPORTUNIDAD, CHUCHI! CUANDO EL TIO HIZO EL TESTAMENTO NOS NOMBRÓ HEREDEROS UNIVERSALES DE SU FORTUNA...

¡Y CANSA ESPERAR TANTO! ¿NO?

ESTA APUESTA QUE HIZO CON EL VIEJO LÚPIN NOS AYUDARÁ A APURAR LAS COSAS ¡BÉ BÉ!... ¡UN PEQUEÑO DESAJUSTE EN EL AVIÓN Y... ¡HEREDAREMOS TODO EN POCO TIEMPO!

¡BUENA IDEA POROTO! ¡POR FIN HAREMOS CIRCULAR EL DINERO DEL TIO AMARRETE, ¡JA, JA!

¡HOLA, MIS QUERIDOS SOBRINOS ¿DE QUE HABLABAN?.. ¿PUEDO INTERVENIR?

¿EH?.. ESTEE... ¡OH, SI TIO, DECIAMOS QUE USTED LE GANARÁ FÁCIL AL VIEJO LÚPIN... ¿NO, TIO?...

¡NI LO DUDEN!... EL VIEJO LÜPIN SE OLVIDA QUE EL VUELO INVERTIDO ERA MI ESPECIALIDAD Y TENGO VARIOS RECORDS

¿Y QUE AVIÓN VA A UTILIZAR, TIO?

EL "TIGER MOTH", YA ESTÁ EN EL AEROCLUB, PREPARADO PARA MAÑANA, QUE SERÁ LA COMPETENCIA...

¡AH, EL "TIGER"! BUEN APARATO...

Y ESA NOCHE, LOS MALIGNOS SOBRINOS SE ACERCAN HASTA EL AEROCLUB

ESPERAME AQUÍ, EN UN RATITO HARÉ EL TRABAJO, ALGO ENTIENDO, ENTRARÉ POR LOS FONDOS...

NO TE DEMORES

¡AHÍ ESTÁ! SUERTE QUE LE PUDE SACAR LA LLAVE DEL HANGAR AL TÍO... Y NO HAY MOROS EN LA COSTA, PUEDO TRABAJAR CON TRANQUILIDAD...

POCO DESPUES

¡YA ESTÁ, VAMOS! CREO QUE DESPUÉS DE ESTO, EL TIO NO LLEGARÁ A DESTINO ¡JE, JE!...

¡RAGIO, POROTO!

A LA MAÑANA SIGUIENTE ES EL DESAFÍO, EL ABUELO SE LEVANTA EUFÓRICO

¡ARRIBA MUCHACHO! ¡VAMOS! ¡NO TE NEGARÁS A ACOMPAÑARME, NO?

¡NO TENDRÍA QUE HACERLO, ADEMÁS DEBIERA IMPEDIRLE ESE VUELO!

NO OBSTANTE, MÁS TARDE, YA ESTABAN EN EL AERO CLUB DONDE TAMBIÉN HABIAN IDO LOS SOBRINOS DEL AMIGO DEL ABUELO A "DESPEDIRLO"

LOS MOTORES SE PONEN EN MARCHA Y EN POCOS MOMENTOS LOS DOS VETERANOS PARTEN

¡NO LOS PIERDAS DE VISTA, TORNILLO! MIENTRAS YO SALDRÉ EN MI AVIÓN PARA DARLE ALCANCE AL TÍO Y AVISARLE

DE ACUERDO, AHÍ LO TENÉS PREPARADO

COMO UNA LUZ, LÚPIN MONTA EN SU BIPLANO Y SALE A TODO MOTOR

¡YA SE PERDIERON DE VISTA OJALÁ LLEGUE A TIEMPO!

¡BRRMM...

ESPERO QUE MIS SOSPECHAS SE CONFIRMEN, SI NO FLOR DE PAPELÓN HARÉ ANTE LÚPIN

¿Y A ESE QUE LE PASA QUE SALE COMO BALA?

BRMM!

¿EH? ¿Y ESE BIPLANO QUE VIENE ALLÁ? ¡ZÁS! ¡SEGURO QUE ES MI NIETO! ¡ESE MUCHACHO ME CUIDA COMO SI YO FUERA UN BEBÉ! ¡YA VIENE A CONTROLARME! ¡X#@!!=!

¡ALLÁ ESTÁN! ALIMENTARÉ LAS REVOLUCIONES DEL MOTOR...

¿¿NO TE DIGO?! ¡ES EL Y SE ACERCA A TODA MÁQUINA!

¡YA LOS ALCANCÉ! ¿A VER? ESE ES EL ABUELO LO DISTINGO POR EL GORRO OSCURO, PORQUE LOS DOS AVIONES SON IGUALITOS

¿Y AHORA QUE HACE? ¡ME PASÓ Y SE ACERCA AL VIEJO CABRIOLA!

¡VERÉ SI PUEDO HACERME ENTENDER!

¡HOLA! ¡ESE ES LÚPIN CHICO! PARECE QUE QUISO ACOMPAÑARNOS

¡EEH!... ¡BAJE NO SIGAA!

¡DESCIENDA! ¡SU AVIÓN CORRE PELIGROO!... ¡BAJEE!...

¿QUE TRATA DE DECIRME?

PERO EN ESE MOMENTO UNA FUERTE VIBRACION SACUDE EL AVIÓN DEL ABUELO...

¡EPA! ¿QUÉ PASA?

BRRRMMM! PR-P-P...CRAC!

¡DIABLOS, NO ME ENTIENDE Y SIGUE... ¡¿EH?! ¡OOOH!.. ¡ES EL ABUELO EL QUE ESTÁ EN DIFICULTADES!

¡MALDICIÓN! ¡ESTO SE VA A INCENDIAR! ¡PIERDE ACEITE... Y, NAFTA!... ¡CORTARÉ EL CONTACTO!..

¡ENTONCES EL AVIÓN SABOTEADO ES EL QUE SUBIÓ EL ABUELO!...

¡OH, POBRE ABUELO! ¡SE LO DIJE! ¡Y YA NO ESTÁ EN EDAD PARA TIRARSE EN PARACAIDAS!

¡SI PUDIERA ATERRIZAR ANTES QUE TOME MÁS FUEGO!... EN LA GUERRA SALVÉ MUCHOS AVIONES ASÍ ¿POR QUÉ NO AHORA?

¡ZÁS! TOMÓ FUEGO A LA DERECHA; DESLIZARÉ HACIA LA IZQUIERDA PARA APARTAR LAS LLAMAS

¡Y YO NO PUEDO HACER NADA! ¡BUUAAH!... ¡OOH! ¡BIEN ABUELO!

¡AHÍ VÁ!

¡EH, CARAMBA! ¿DONDE ESTÁN LOS LUPIN 2.. ¡OOOH! ¿¿QUÉ HA PASADO?? ¡¡¡EL AVIÓN DEL ABUELO!!!

UN POCO MAS Y ESTARÁ CERCA DEL SUELO

¡AHÍ TENGO UN ESPACIO PARA ATERRIZAR... PERO EL HUMO ME CIEGA... ¡AJ! ¡COJ... COJ!.. ¡AJJ!...

¡ME ACERCARÉ A VER QUE PASA!

TRATARÉ DE ATERRIZAR CERCA DE EL

¡AHORA QUE NIVELÉ, EL FUEGO TOMA MAS INCREMENTO!

¡OH, QUE SUERTE! ¡UN BAÑADO!... ¡LO APLASTARÉ CONTRA EL AGUA A VER SI LOGRO APAGARLO! ¡ARRIBA ESA NARIZ!... ¡YA VÁ.., YA PIERDE SUSTENTACIÓN Y...

¡UYY... UGH... ¡AY!... ¡UFFF... LO LOGRÉ PERO...¡AY, MIS VETERANOS HUESOS!

PLASH!

AHÍ QUEDÓ, POR SUERTE ESTÁ CERCA DE LA ORILLA

¡OH, POBRE VIEJO LUPIN!

¿A VER?..E... ESTOY SANITO!.. ¡SOLO ALGUNOS GOLPECITOS! VERÉ DE SALIR DE AQUÍ

FSSS

¡¡¡ABUELO!!! ¡ABUELO!... ¿ESTÁ BIEN?.. ¡SÍ, YA VEO QUE ESTÁ BIEN!... ¿VIO? ¡POR NO HACERME CASO! ¡SE LO DIJE!...

¡EH, VIEJO! ¿QUE TE PASÓ?

¡SI... E.. ESTOY BIEN! ¡DENME UNA MANO PARA SALIR!... HUM... ¿ESTARÁS CONTENTO NO?... ¡AYUDAME!

CROAC

¡SI ABUELO, VENGA, TENGO QUE EXPLICARLES ALGO!

NO SE COMO PUDO SER, SI LOS DOS AVIONES ESTABAN AL PELO

¡CREO QUE NO NECESITO QUE ME EXPLIQUES NADA!...

...NI TE DISCULPES! ¡YA SE QUE FUISTE TU! ¡ME SABOTEASTE EL APARATO PARA EVITAR QUE HICIERA ESE VUELO ¿NO?

¡CONFIESA!..

¡PE... PERO NO! ESPERE... ¿QUÉ HACE?

¡SI ABUELO! HUBO SABOTAJE PERO NO FUI YO... ¡FUERON LOS SOBRINOS DEL TIO CABRIOLA!... ¡SE EQUIVOCARON DE AVIÓN! ¡ESO ESTABA DESTINADO A EL!

¡¡¡¿CÓMOO?!!!

¡QUÉÉ?

LUPIN ENTONCES EXPLICA LA SITUACIÓN ANTE EL ASOMBRO DEL TIO CABRIOLA

¡MIS PROPIOS SOBRINOS! ¡NO LO PUEDO CREER!

REVISEMOS LA MÁQUINA...

¡LO SIENTO... PERO SON SOLO SOSPECHAS!

LUEGO TREPA AL AVIÓN ACCIDENTADO Y...

¡SI, HUBO SABOTAJE! LOS TUBOS CONDUCTORES DE COMBUSTIBLE HAN SIDO LIMADOS... Y CON LA VIBRACIÓN TERMINARON POR CORTARSE, ¡AQUÍ ESTÁN, MIREN

¡MALDITOS!

¡Y SE SALVÓ RASPANDO, PORQUE POR SI ESO FALLABA, TAMBIÉN LIMÓ LOS CABLES DE CONTROL DE SUPERFICIES... POR SUERTE NO LLEGARON A CORTARSE SI NO SE HUBIERA ESTRELLADO IRREMEDIABLEMENTE...

¡REMALDITOS!

¡VOLVAMOS AL AEROCLUB! LES DARÉ UNA LECCIÓN QUE SE ARREPENTIRÁN PARA TODA SU VIDA

SI, VAMOS, TORNILLO QUEDÓ VIGILÁNDOLOS

¡JÁ! ¡LINDA PARENTELA!

¡JÁ JÁ! ¡CUANDO VEAN LLEGAR UN AVIÓN SOLO CREERÁN QUE HAN CUMPLIDO SU COMETIDO

¡NI CHASCO SE VAN A LLEVAR!

POCO DESPUÉS

MIRÁ CHUCHI AHÍ VUELVE EL AVIÓN DE LÚPIN CHICO

LLEGÓ LÚPIN, VEREMOS QUE PASÓ...

¡Y ATRÁS VIENE UNO SOLO DE ELLOS! ¡LO LOGRAMOS CHUCHI! ¡EL TIO PASÓ A MEJOR VIDA! ¡ESE QUE VUELVE ES EL ABUELO!

¡ALLÁ ESTAN LOS MALDITOS ESPERANDO EL RESULTADO!

¡UN AVIÓN SOLO! ¡ALGO PASÓ!

¡JI, JI JI!

¡POBRE CABRIOLA! ¡TODAVIA NO LO PUEDO CREER!

¡SI, ES EL ABUELO! ¡EL TIO "SONÓ", JÁ JÁ! MANDÉMOSNO LA PARTE, DISIMULEMOS

¡OH! ¿QUÉ PASÓ? ¿Y EL TIO?..

¡HUBO UN ACCIDENTE

¿DONDE ESTÁ NUESTRO TIO?.. ¡OOOH! ¿QUE OCURRIÓ! ¡POR FAVOR CUENTEN! ¡NO ME DIGAN QUE... ¡OOOH! ¡NOOO!

¡EL AVIÓN SE LE INCENDIO Y SE ESTRELLÓ!..

¡¿AL TÍO?!...

¡¿DONDE ESTÁ?!

¡NO! ¡A MI, SABANDIJAS! ¡CASI ME MATO!.. ¡ASÍ QUE PREPÁRENSE!..

¡AQUÍ ESTOY QUERIDÍSIMOS SOBRINOS! ¡VIVITO Y COLEANDO!

¡JÉ JÉ!

¡OOH! ¡¡¡EL TÍO!!!

¡¡TÍOO!! ¡¡¡NOOO!!! ¡NO NOS PUEDE HACER ESTO!..

¡ATÁJENLOS!

¡LES DAREMOS SU MERECIDO!

¡PARENAH! ¡.. ¿NO VEN QUE LOS SOLICITAN?

¡CALMA TIO!.. ¿NO TIENE SENTIDO DEL HUMOR? ¡FUÉ SOLO UNA BROMITA!

¡¿BROMITA, EH?! ¡Y AHORA NO LOS QUIERO VER NUNCA MÁS! ¡¡ESTÁN DESHEREDADOS!!.. ¡DESAPAREZCAN!...

¡Y AGRADEZCAN QUE NO LOS MANDAMOS A LA CÁRCEL!

¡OH, POBRE POROTO, COMO TE HAN DEJADO!

¡GRACIAS TORNILLO, GRACIAS, LÚPIN POR ABRIRME LOS OJOS! LOS TENDRÉ EN CUENTA EN MI TESTAMENTO ¡Y NOSOTROS, ABUELO, DEJÉMOSNOS DE HACER COSAS DE MUCHACHOS! ¡YA SOMOS VIEJOS!

¿VIEJO, YO? ¡TU MADRINA!

¡JÁ JÁ! ¡OIGA TIO, NO LO HICIMOS POR INTERÉS, EH?

FIN

Estudie MOTOS

Elija un Curso

1 MECANICO DE MOTOS

Sea Mecánico de Motos de 2 y 4 Tiempos. Todas las marcas, Nacionales e Importadas. Instálese en su Casa, Garage, etc. Y comience a GANAR DINERO.

2 CICLOMOTORES

Sea Mecánico de Ciclomotores de todas las marcas, Nacionales e Importadas. Repare el suyo y ahorre. Forme su clientela y empiece a GANAR DINERO.

3 PREPARACION DE MOTOS PARA CARRERAS

Aprenda TODOS los SECRETOS de la preparación de MOTOS de 2 Tiempos y de 4 Tiempos. Aumento de las RPM, HP, etc. Todas las marcas Nacionales e Importadas. Prepárese en un OFICIO de gran porvenir.

Asegure su Porvenir

Prepárese para el futuro hoy mismo

4 PREPARACION DE MOTOS PARA MOTOCROSS, TRIAL Y ENDURO

Conozca los secretos de la preparación para estas categorías especiales. Prácticas de conducción. Todas las marcas Nacionales e Importadas. Adaptación de Motores y piezas. Máquinas y equipos a utilizar. Especialícese en la Profesión con más futuro en todo el mundo.

Escuelas Técnicas **IMA**

PIDA INFORMES GRATIS Y SIN COMPROMISO
CASILLA 2944 - CORREO CENTRAL
(1000) Buenos Aires - Argentina

NOMBRE:_____
DIRECCIÓN:_____
LOCALIDAD:_____
COD. POSTAL:_____
PROVINCIA:_____
CURSO (ELIJA SOLO UNO)_____

AGREGUE $ 2 en estampilla para gasto de envio

Nuevos Cursos Actualizados En su Casa y por Correo sin detener sus ocupaciones

El rincón de

BEBEDERO INVOLCABLE

Muchos animales son muy juguetones y vuelcan sus bebederos, Raul T. Grosso de Jujuy nos envió esta ideita, se trata de hacer un bebedero con una budinera en desuso, de esas que tienen en el centro una perforación con un tubo en su centro, en ese tubo pasaremos un palo que clavaremos en la tierra.

APROVECHANDO LLAVES EN DESUSO

Elbio Ferroli de Ituzaingó, nos envió esta ideita para compartir, se trata de usar esas llaves que ya han dejado de servir por pertenecer a puertas, placards, etc., que ya no están, las que son una especie de tubito sirven para colocarles mechas que se han roto para agrandar o hacer agujeros en varios materiales, también destornilladores etc., Elbio nos cuenta que han sido de gran utilidad para el.

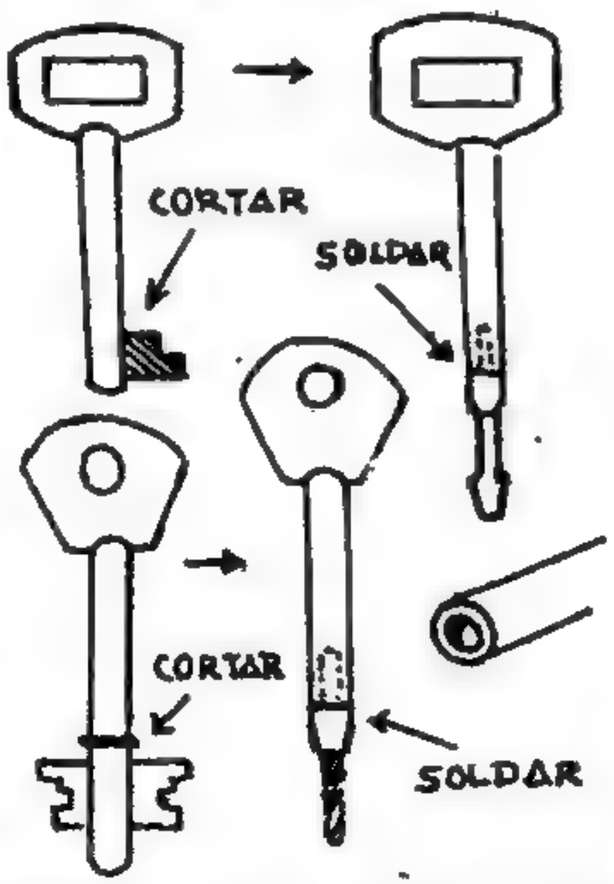

DIRECCIONES PROTEGIDAS

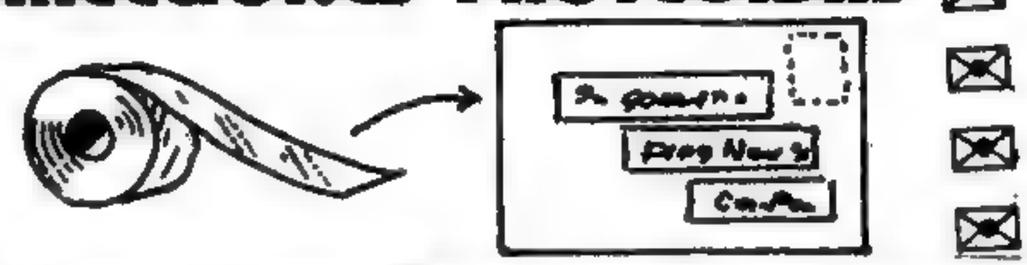

En los días lluviosos o de mucha humedad cuando escribimos los sobres para enviar alguna carta siempre quedamos con la duda que pueda humedecerse y borrarse o no entenderse. Osvaldo Z. López nos hizo llegar esta idea que aunque simple es muy útil, se trata de que una vez escrito el sobre cubramos con cinta Scotch esa escritura y chau humedad, así quedará protegida.

EVITANDO PINCHADURAS

Ahora que salimos más seguido de pesca tengamos toda clase de precauciones con los anzuelos, muchos los pinchan en las bollitas de corcho pero arruinan el anzuelo y la bollita, que les parece si lo ponemos en un envase de plástico como les sugiére Wenseslau W. Prut, de Mar del Plata.

los lectores

PROBADOR DE CONTINUIDAD Y ETC.

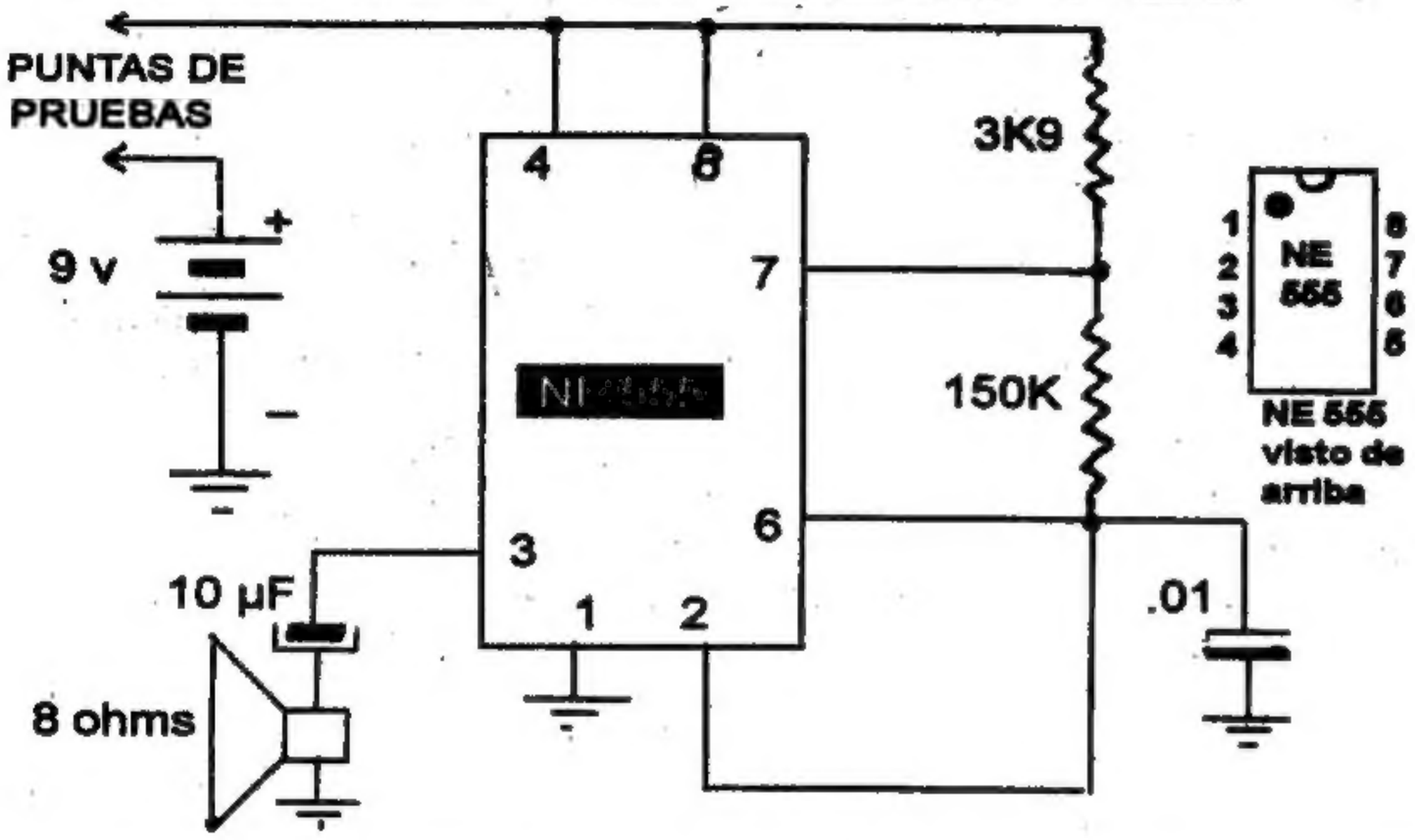

Hemos publicado varias veces probadores de continuidad pero Marcelo (Tico) Salvador de Mercedes, Uruguay nos ha enviado este circuito que es muy bueno, observen que utiliza un integrado 555 que es conocido por todos los lectores, el oscilador puede usarse en otros proyectos, como inyector o simple productor de audio frecuencias, el circuito puede armarse sobre una pequeña plaquetita de pertinax o fórmica, las puntas de prueba pueden comprarse hechas, para variar la frecuencia de salida probar con un codensador de valor diferente entre la patita 1 y 6.

TELESCOPIOS

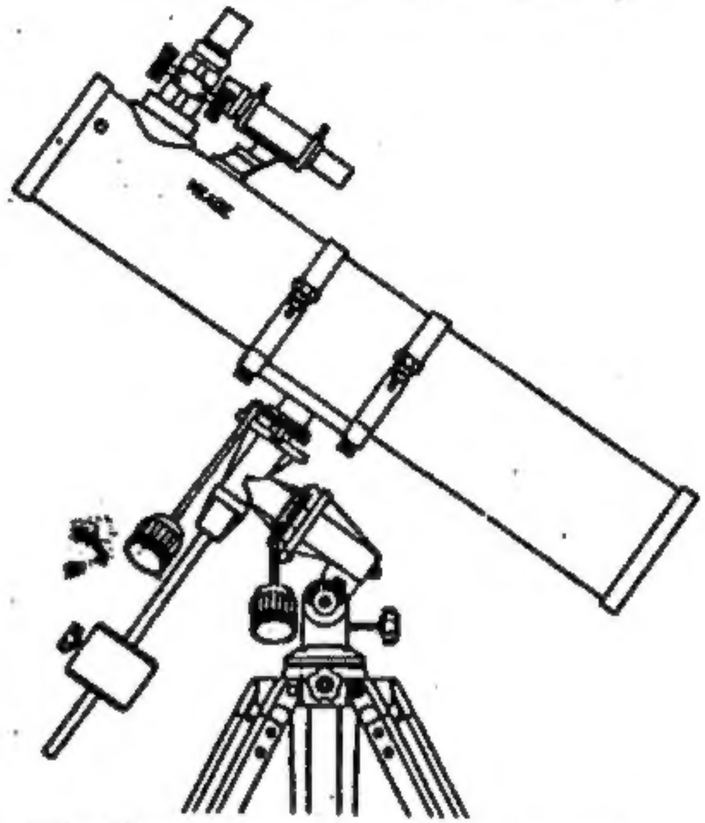

Reflectores, refractores y catadióptricos

Azimutales, ecuatoriales, dobson.

Accesorios de todo tipo

Envíos al interior

Pedí folletos gratis a:

Telescopios CENTAURO

C.C. 4184

(1000) Buenos Aires

El correíto del Gordi

Correspondencia a revista LUPIN (GORDI) Av. Roque Saenz Peña (Diagonal Norte) 825 Cap.Fed. (1363)

Hola, amigos, creo que en esta revista se pasaron, las historietas están formidables y "los planitos" ¡no les cuento!.... o merjor les voy a contar; ¡2modelos2! el "Messer" y el "Dragón", este para volar y el otro un planeadorcito, en la parte de Onda Corta hay una idea sobre un generador, en electrónica el Supresor, que tantos esperaban para limpiar de ruidos molestos la recepción en estereo, para los scouts están las páginas del "APLASTALATA" la unión trenzada de dos sogas y los fuegos, además la balancita, ¡completita la revista!.. ¿no?..

Horacio R. Tardini de San Gregorio, nos envió la idea de un pluvímetro,indicador de la cantidad de lluvia caida ya que no es igual en todas partes, aquí tienen idea de dar "los planitos" para hacer toda una estación meteorológica pero..fácil, con elementos sencillos.

Erwin, en esta página te puse el avisito, recibimos tus fotos y el dibujo, yo hubiese llorado lo mismo por la venta de un avión como ese.

Cristian G. Gonzalez de San Rafael, recibimos el planito con tus prolijos dibujos del "Special I" no te puedo decir si lo publicarán ya que yo en eso, ni corto ni pincho. Rolando W. Kostta, de San Luis, la revista Ultralivianos & Experimentales ahora sólo la podrás conseguir suscribiéndote, en esta misma revista hay un aviso para eso, te lá recomiendo, ya que está considerada por los entendidos como la mejor revista de ese tipo, es interesante tanto para el constructor de ultralivianos como para el aficionado. Chau, chicos, los espero en la próxima lupín.

AVISITOS GRATUITOS

WALTER JAVIER calle 68 N° 584 La Plata (1900) Nueva publicación "DESCUBRIENDO EL UNIVERSO" Todo sobre astronomia,planetas, sondas espaciales Pedí informes yá.(unicamente por correo)

***

ANDRES MORALDO calle Finocchietto N° 24 Florencio Varela (1888) Buenos Aires ARGENTINA .Tengo 15 años, y desearía cartearme con chicos o chicas de cualquier parte del mundo y de cualquier edad a quienes les interese aaalguno de los siguientes temas: electrónica, computación ciencias biológicas, genética, literatura (cuentos,novelas) y experimentos científicos. Pueden escribirme en castellano o en inglés.

***

ERWIN SCHIERLOH calle Nogoyá 45 Villaguay Entre Ríos (3240) me gustaría cartearme con chicos y chicas de todo el país de cualquier edad, tema: aviación, militar y civil, aeromodelismo,Malvinas Argentinas, además me interesaría conseguir un poster de un SEAHARRIER. tel.0455-22044.

LUPIN.NOVIEMBRE1996. Revista mensual de historietas y técnicas didácticas útiles para jovencitos. Editada por Ediciones G.D.S., oficinas en Avda. Roque Saenz Peña (Diagonal Norte) 825, 3° piso, Bs. As., Teléfono 326-3440. Precio en toda la Rep.$ 2.- Distribuidor Capital-Federal: DISTRIMACHI S.A., Carlos Calvo 2428, Capital Federal. Distribuidor Interior y Exterior: DISTRICONDOR S.A., Independencia 2744, Cap. Fed. Registro de la Propiedad Intelectual N° 687.141

CORREO ARGENTINO CENTRAL B

FRANQUEO A PAGAR N°726 FRANQ. PAGADO N°5231

TARIFA REDUCIDA CONCESION N° 1454 C.P. 1363

ESTUDIE ASTRONÁUTICA

LA PROFESION DEL FUTURO

Curso teórico-práctico completo de: TECNOLOGIA ESPACIAL - RADIOASTRONOMIA - COMPUTADORAS - ELECTRONICA y TV MODERNAS FISICA NUCLEAR.

Con numerosos APARATOS DE PRACTICA para que usted adquiera pronto verdadera competencia en esta actividad de enorme demanda.

Envíe HOY MISMO el cupón:

Sr. Director de la
ESCUELA UNIVERSAL DE ASTRONAUTICA
Casilla de Correo Central 5575 - Buenos Aires

Remítame informes completos del curso y una valiosa lección GRATIS sin compromiso de mi parte.

Nombre y Apellido .....

Dirección completa .....

Localidad ..... Pcia. .....

ATENCION PERSONAL. Viamonte 2247 - 5º Piso F, CAP. T.E. 501-5492

BACHILLERATO

e Ingreso a Facultades

Si Usted aprobó la Escuela Primaria ahora puede graduarse de Bachiller e ingresar a la Universidad.
CUALQUIERA SEA SU EDAD, SEXO O LUGAR DE RESIDENCIA
Inscribiéndose en los Cursos por correo del

INSTITUTO PABLO PIZZURNO
Casilla Correo Central 5575 - Buenos Aires

Marque el casillero correspondiente:
Poseo estudios primarios _____ ☐
He completado la escuela secundaria ☐

Remítanme sin compromiso de mi parte información y condiciones de inscripción en los Cursos Secundarios e Ingreso a Facultades por Correo.

Nombre y Apellido .....

Dirección completa .....

Localidad ..... Pcia. .....

CON ESTE CONJUNTO,
YO APRENDI A VOLAR
RADIO CONTROL,
ES BARBARO!!!

$ 308.-

VANGUARD VG4R FM
4 CANALES 4 SERVOS
BATERIAS RECARGABLES

$ 97.-

SST 40
ENTRENADOR
KIT PARA ARMAR

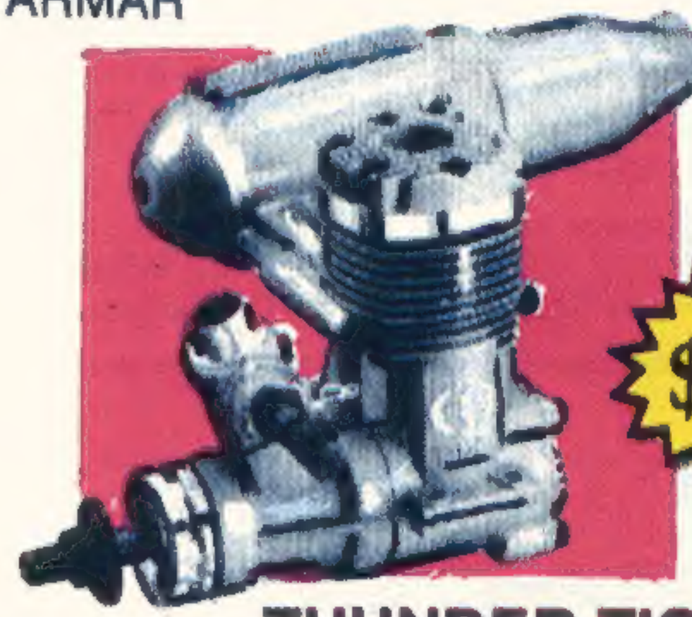

$ 108.-

THUNDER TIGER GP 40
POTENCIADO

COMO SIEMPRE, DESDE HACE 35 AÑOS, LA MEJOR
ATENCION, LA MAYOR VARIEDAD Y EL MEJOR PRECIO.
VENTAS A TODO EL PAIS- CONSULTE POR PLANES DE PAGO

VEANOS en "HOBBY SHOW" por TVA canal 58 VCC y los mejores cables de todo el país

AERO SUR S.R.L. " LA CASA DEL HOBBY "
TALCAHUANO 166 CAP. FED. (1013) - TE: (01) 383-6030 - FAX (24 HS): (01) 381-6666